DuoVent 355 EC

Radialventilatoren in einem Metallgehäuse für runde Lüftungsrohre

- Schalldruckpegel LpA bei 3 m: 45
- Schallgedämmtes Gehäuse
- Laufradtyp: Halbaxial
- Gehäusematerial: Verzinkter Stahl

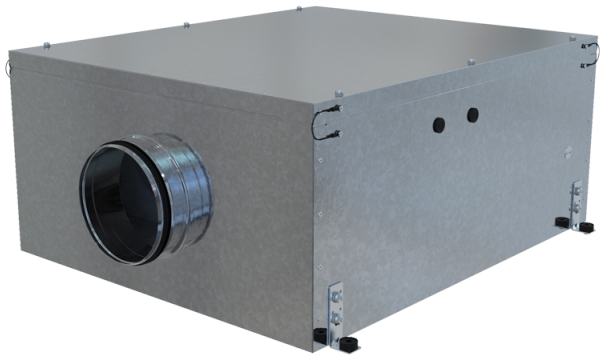

	Maßeinheit	DuoVent 355 EC
Stutzengröße	mm	355
Phasen	-	1
Minimale Versorgungsspannung	V	220
Maximale Versorgungsspannung	V	240
Netzfrequenz	Hz	50/60
Nennleistung	W	354
Stromaufnahme	A	1.57
Maximaler Volumenstrom bei 50 Hz	m³/h	3060
Drehzahl bei 50 Hz	-	2470
Schalldruckpegel LpA bei 3 m	dB(A)	45
Gewicht	kg	97
Maximale Fördermitteltemperatur	°C	55
Minimale Fördermitteltemperatur	°C	-25
Schutzart	-	IPX4
Motorschutzart	-	IP44

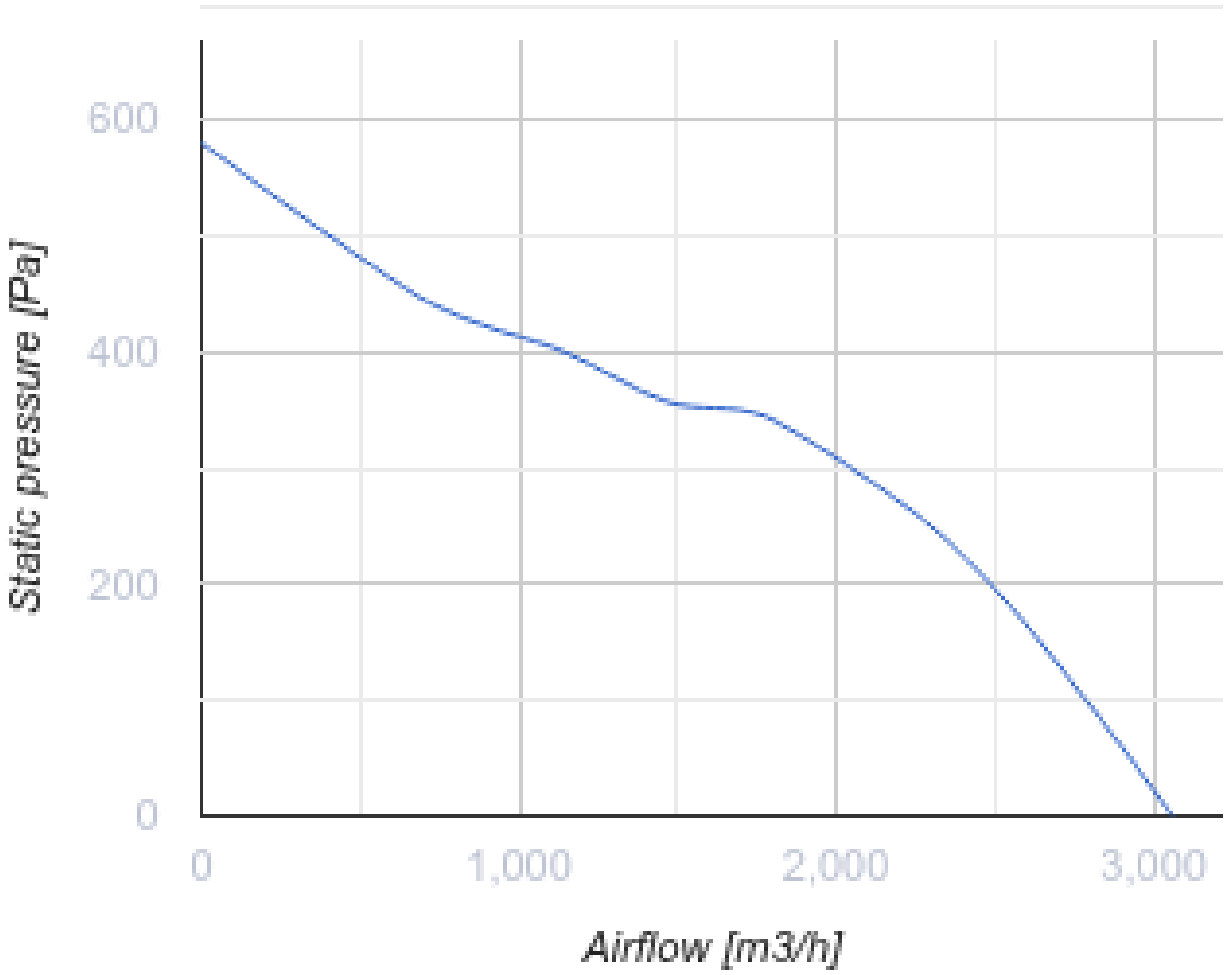
600
400
200
0
Static pressure [Pa]
0
1,000
2,000
3,000
Airflow [m3/h]

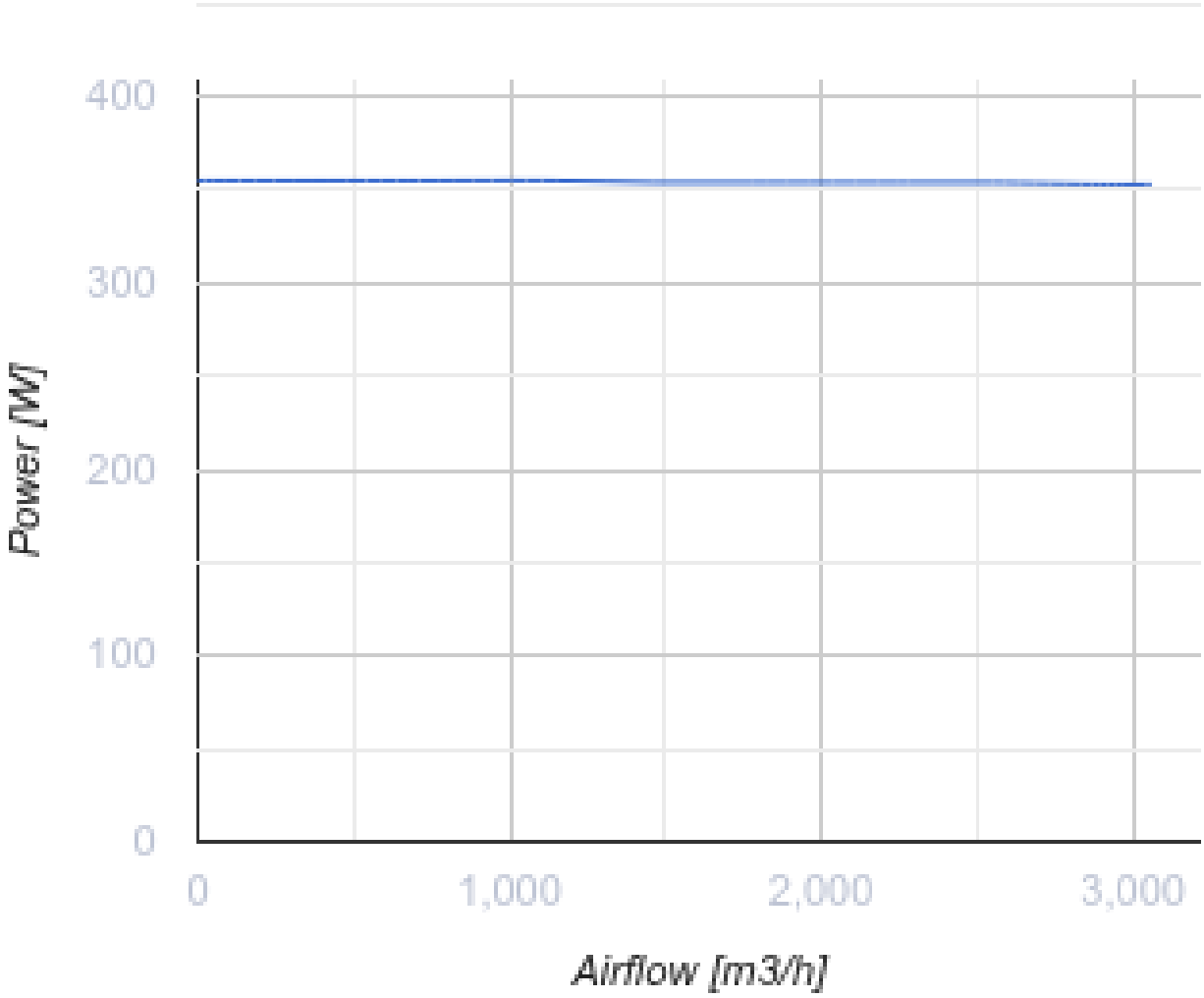

Abmessungen

D	L	L1	H	W	W1
354	1334	1170	520	1092	1010

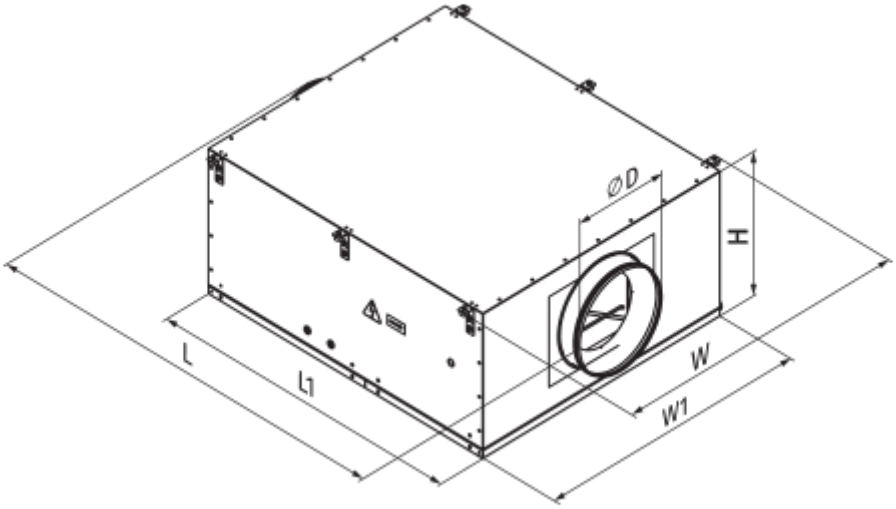
ØD
H
L
L1
W
W1

Ecodesign

Warenzeichen	Vents
Modell	DuoVent 355 EC
Antriebsart	Externer MSD oder VSD
Typ des Wärmerückgewinnungssystems	Nicht vorhanden
Statischer Druck bei Nennvolumenstrom (Pa)	254
Maximale externe Leckagerate (%)	2.7
Statische Effizienz (%)	46.4
Schallleistungspegel (dB(A))	65
Effektive Eingangsleistung (kW)	0.354
Anlagentyp	NRVU UVU