DuoVent 400 EC

Radialventilatoren in einem Metallgehäuse für runde Lüftungsrohre

- Schalldruckpegel LpA bei 3 m: 48
- Schallgedämmtes Gehäuse
- Laufradtyp: Halbaxial
- Gehäusematerial: Verzinkter Stahl

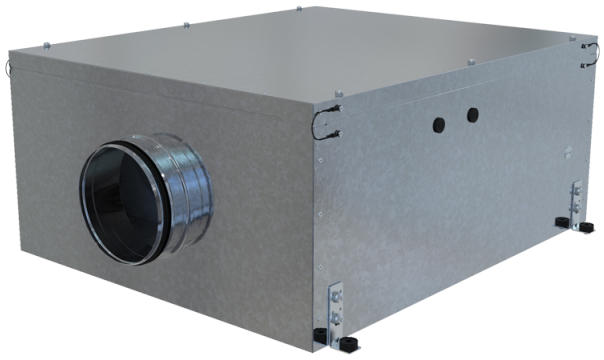

	Maßeinheit	DuoVent 400 EC
Stutzengröße	mm	400
Phasen	-	1
Minimale Versorgungsspannung	V	220
Maximale Versorgungsspannung	V	240
Netzfrequenz	Hz	50/60
Nennleistung	W	737
Stromaufnahme	A	4.65
Maximaler Volumenstrom bei 50 Hz	m³/h	4410
Drehzahl bei 50 Hz	-	2370
Schalldruckpegel LpA bei 3 m	dB(A)	48
Gewicht	kg	129
Maximale Fördermitteltemperatur	°C	55
Minimale Fördermitteltemperatur	°C	-25
Schutzart	-	IPX4
Motorschutzart	-	IP44

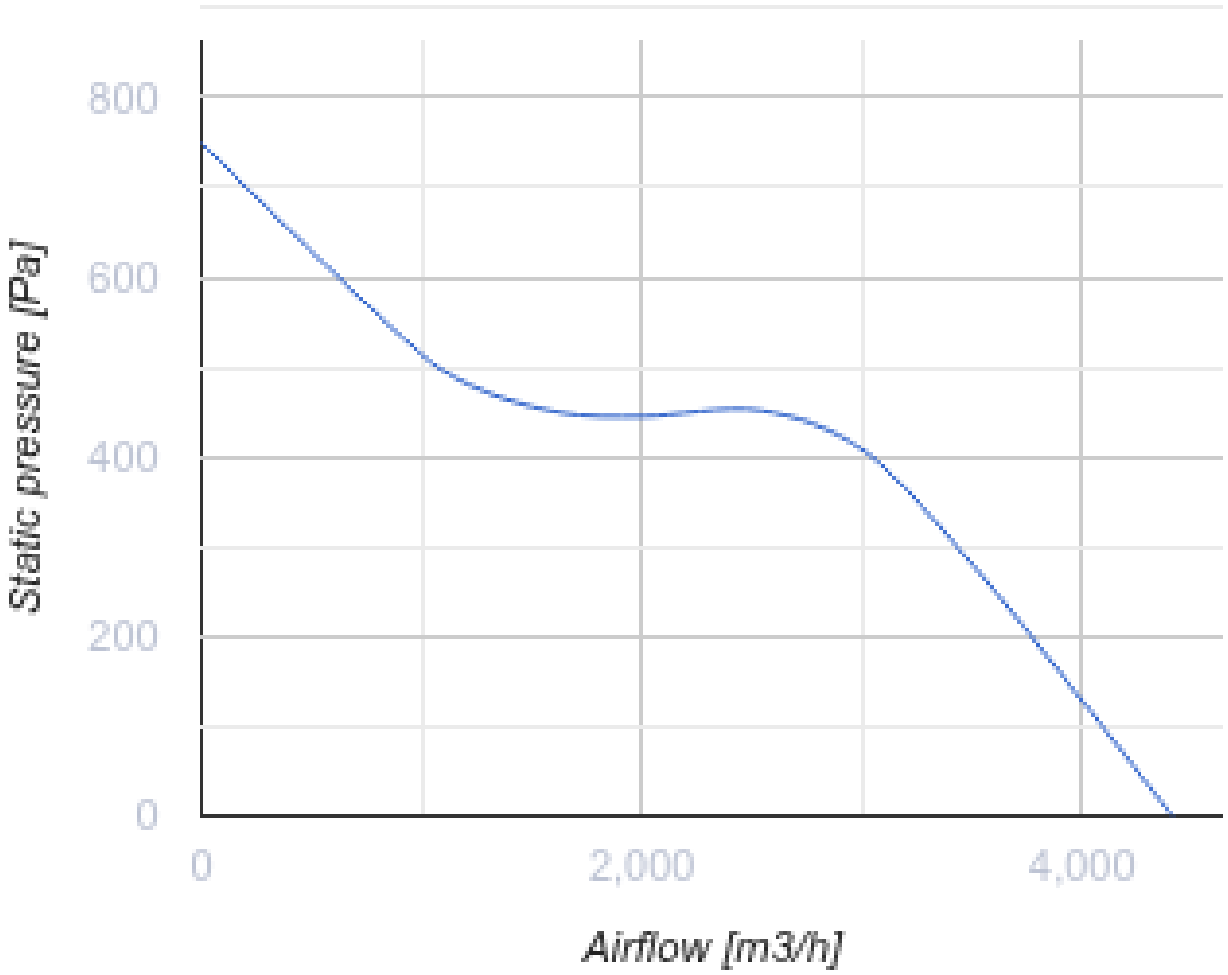
800
600
400
200
0
Static pressure [Pa]
0
2,000
4,000
Airflow [m3/h]

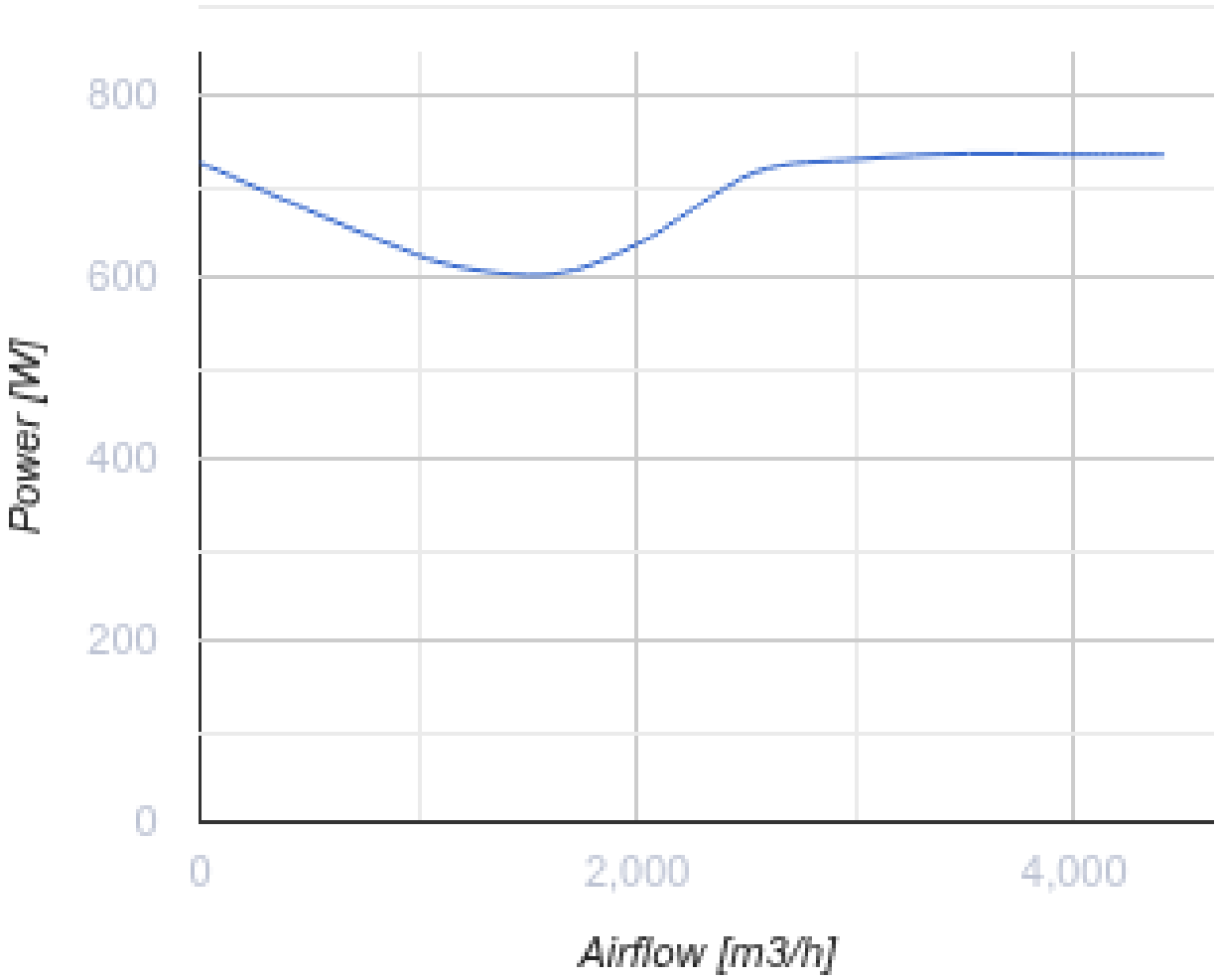

Abmessungen

D	L	L1	H	W	W1
399	1358	1194	551	1182	1101

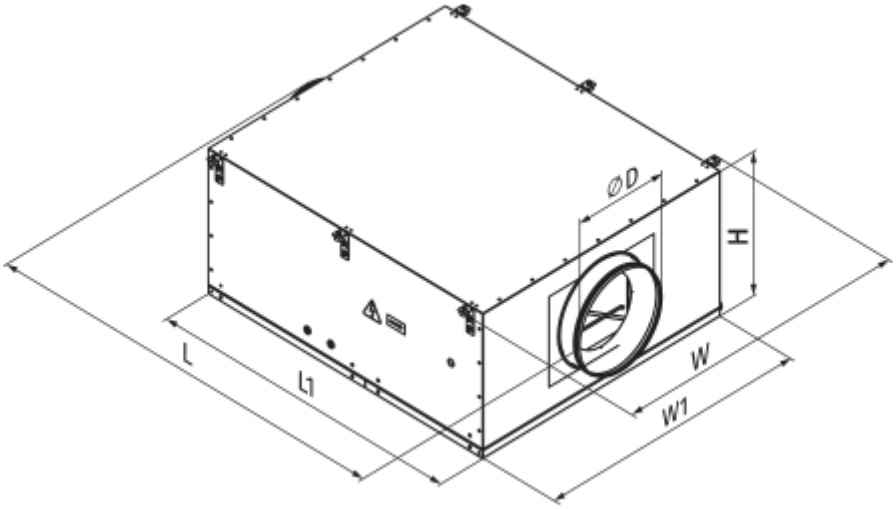
ØD
H
L
L1
W
W1

Ecodesign

Warenzeichen	Vents
Modell	DuoVent 400 EC
Antriebsart	Externer MSD oder VSD
Typ des Wärmerückgewinnungssystems	Nicht vorhanden
Statischer Druck bei Nennvolumenstrom (Pa)	406
Maximale externe Leckagerate (%)	2.7
Statische Effizienz (%)	47.4
Anlagentyp	NRVU UVU
Effektive Eingangsleistung (kW)	0.731
Schallleistungspegel (dB(A))	80