EH-14 grey 100



Kunststoff- Lüftungshaube

• Gehäusematerial: PVC

	Maßeinheit	EH-14 grey 100
Stutzengröße	mm	100

Abmessungen

B	H	L	ØD
220	230.5	54	100

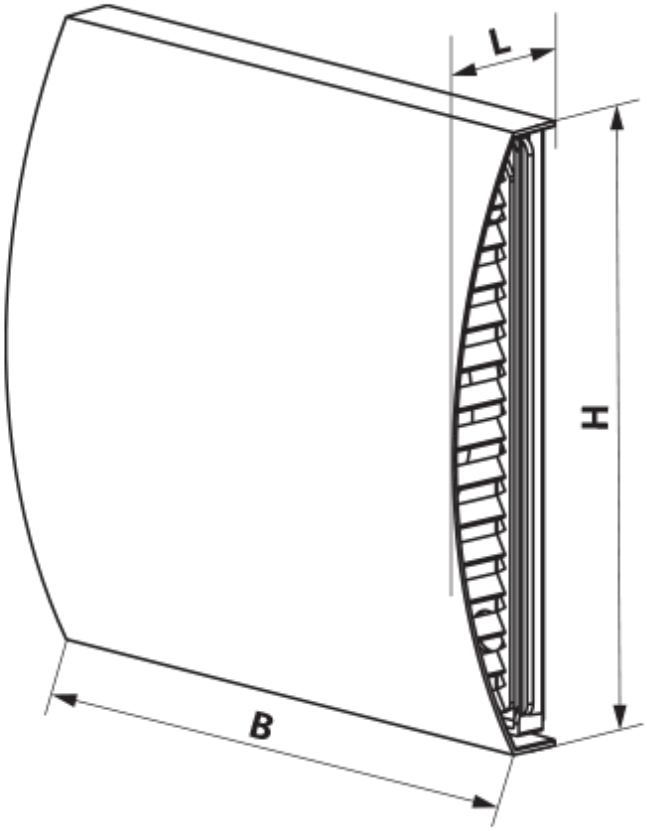
L
H
B

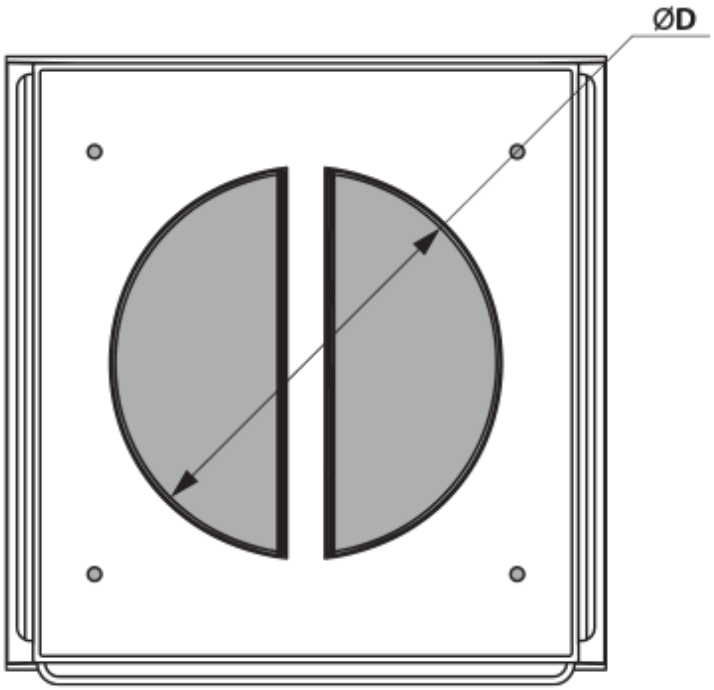
ØD