EH-14 terracotta 100

Kunststoff- Lüftungshaube

- Gehäusematerial: PVC



	Maßeinheit	EH-14 terracotta 100
Stutzengröße	mm	100

Abmessungen

B	H	L	ØD
220	230.5	54	100

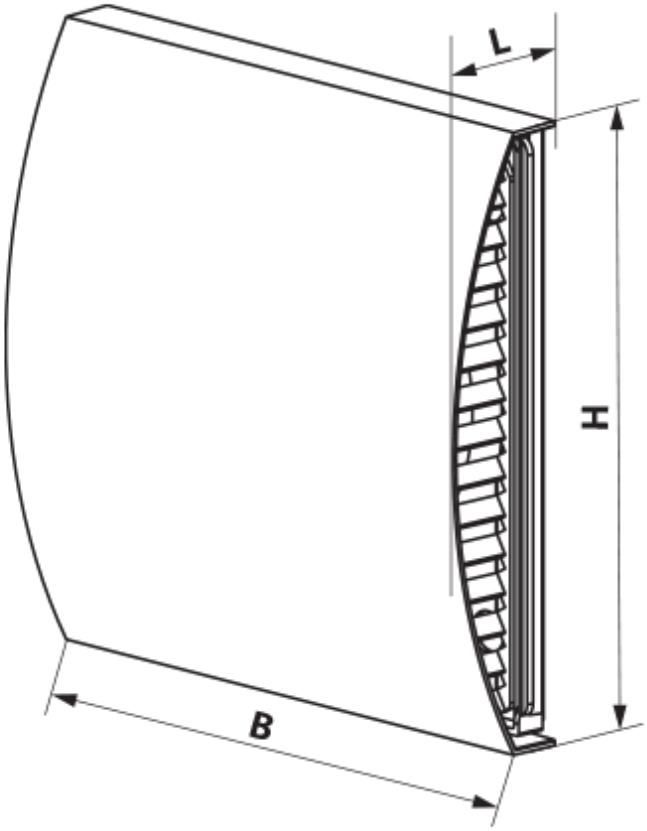
L
H
B

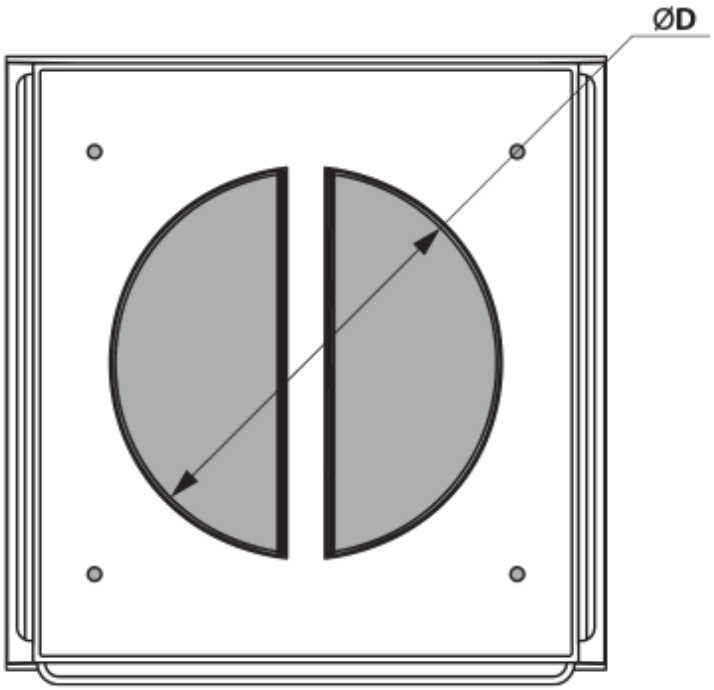
ØD