# EH-17 brown 100

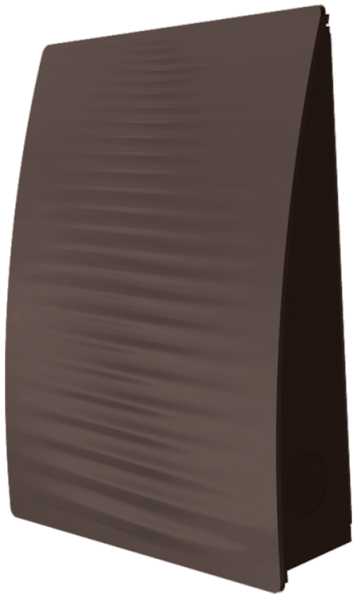

Kunststoff- Lüftungshaube

• Gehäusematerial: PVC

| | Maßeinheit | EH-17 brown 100 |
|---|---|---|
| Stutzengröße | mm | 100 |

## Abmessungen

| B | H | L | ØD |
|---|---|---|---|
| 212 | 250 | 55.5 | 100 |

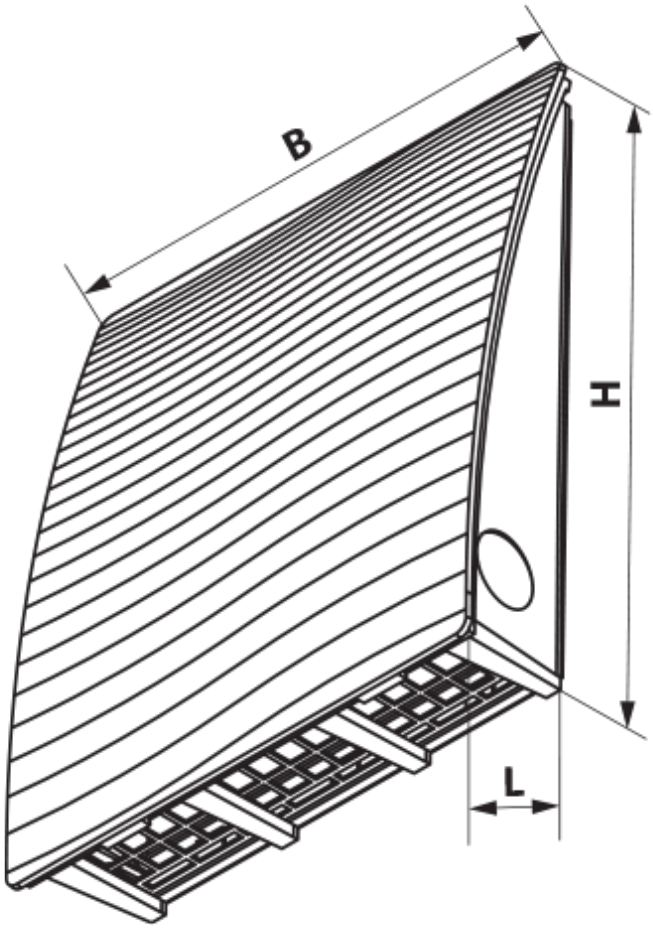
B
H
L

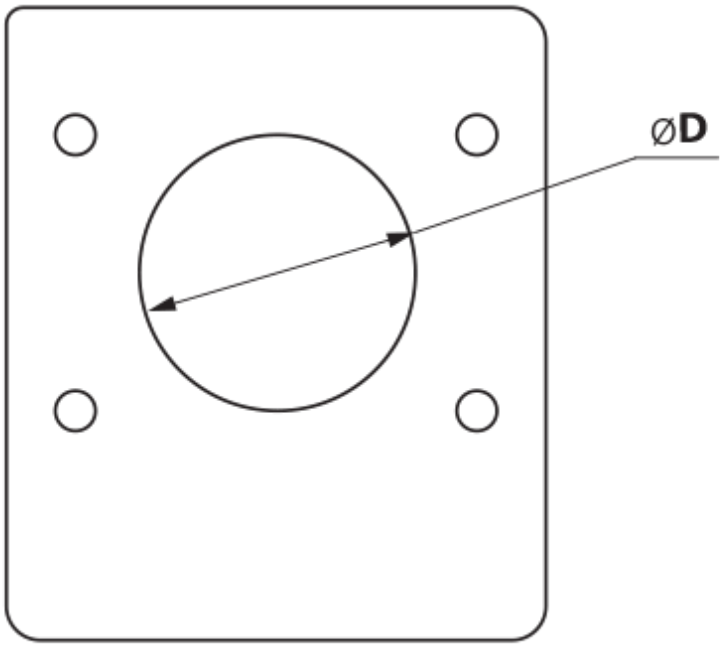
ØD