EH-17 terracotta 100

Kunststoff- Lüftungshaube

- Gehäusematerial: PVC

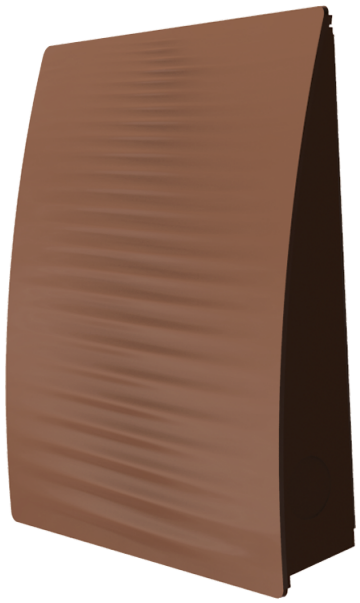

	Maßeinheit	EH-17 terracotta 100
Stutzengröße	mm	100

Abmessungen

B	H	L	ØD
212	250	55.5	100

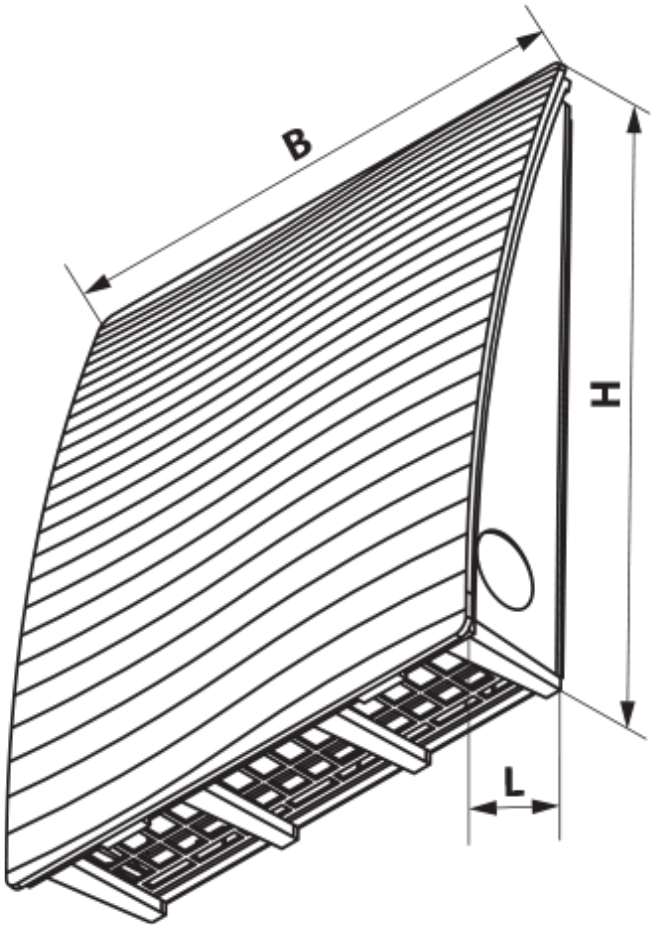
B
H
L

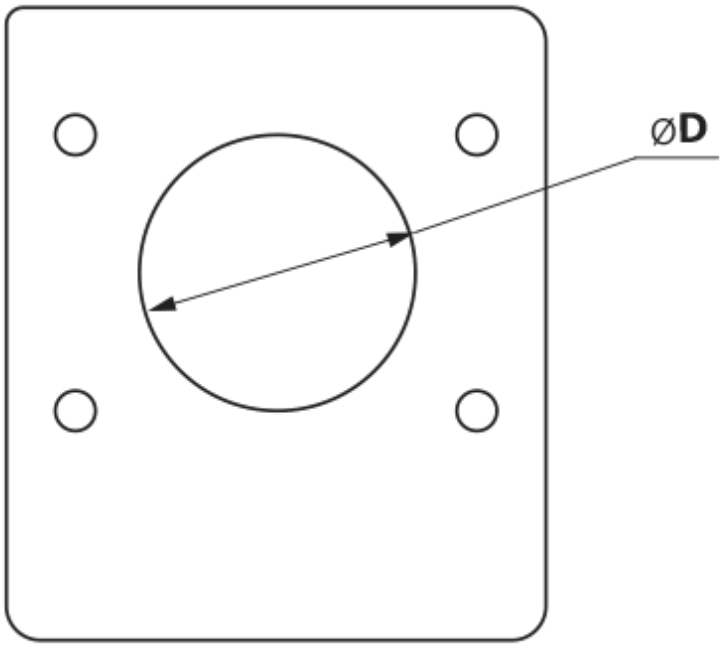
ØD