EH-17 white 100



Kunststoff- Lüftungshaube

• Gehäusematerial: PVC

	Maßeinheit	EH-17 white 100
Stutzengröße	mm	100

Abmessungen

B	H	L	ØD
212	250	55.5	100

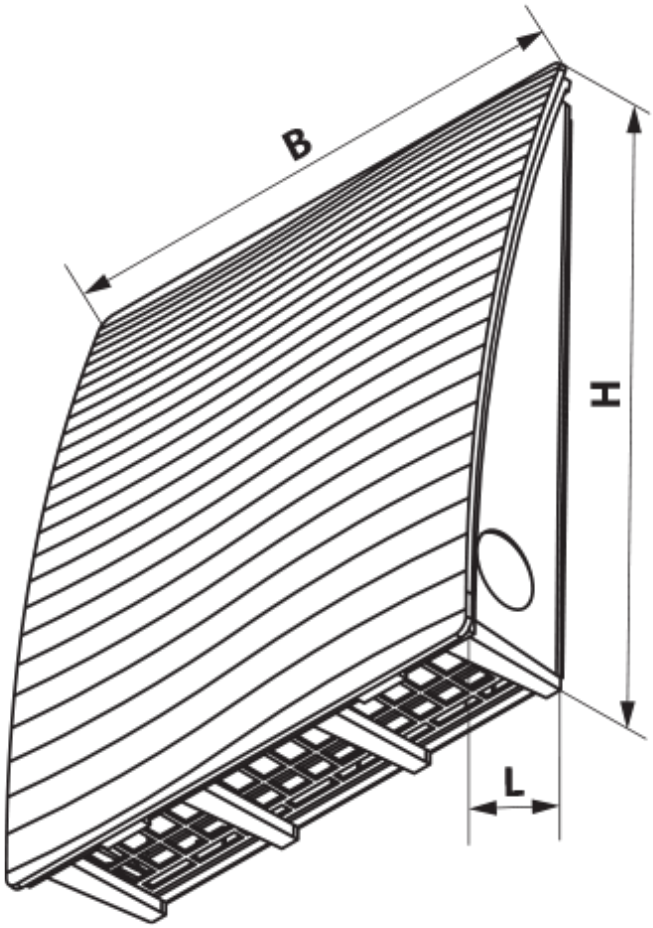
B
H
L

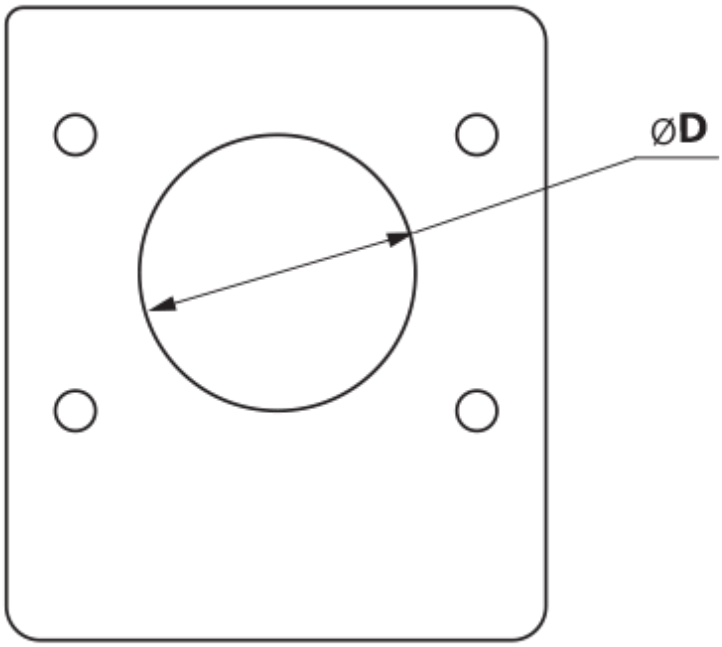
ØD