Enave 550 VE A21 R



Vertikale Lüftungsanlagen mit einem Gegenstromwärmetauscher aus Polystyrol oder einem Enthalpie-Wärmetauscher

• Leistungsaufnahme des Vorheizregisters: 1400
• Schalldruckpegel LpA bei 3 m: 38
• Wärmetauschertyp: Gegenstrom
• Material des Wärmetauschers: Polystyrol
• Zuluftfilter: G4 / Coarse > 60% (option F7 / ePM1 60%)
• Abluftfilter: G4 / Coarse > 60%
• Schallgedämmtes Gehäuse
• Bypass: Automatisch
• Nachheizregister: Optional
• Vorheizregister: Eingebaut
• BMS-Protokoll: Modbus
• Steuerung: Smartphone, Kabelloses Bedienfeld, Kabelgebundenes Bedienfeld
• Gehäusematerial: EPP
• Feuchtigkeitssensor: Optional
• CO2-Sensor: Optional
• PM2,5-Sensor: Optional

	Maßeinheit	Enave 550 VE A21 R
Stutzengröße	mm	200
Phasen	-	1
Minimale Versorgungsspannung	V	230
Maximale Versorgungsspannung	V	230
Netzfrequenz	Hz	50/60
Nennleistung	W	346
Leistungsaufnahme des Vorheizregisters	W	1400
Stromaufnahme	A	8.61
Maximaler Volumenstrom bei 50 Hz	m³/h	720
Schalldruckpegel LpA bei 3 m	dB(A)	38
Maximale Effizienz der Wärmerückgewinnung	%	93
Wärmetauschertyp	-	Gegenstrom
Material des Wärmetauschers	-	Polystyrol
Gewicht	kg	52.5
Zuluftfilter	-	G4 / Coarse > 60% (option F7 / ePM1 60%)
Abluftfilter	-	G4 / Coarse > 60%
Maximale Fördermitteltemperatur	°C	40
Minimale Fördermitteltemperatur	°C	-25
Minimale Lufttemperatur der Umgebung	°C	1
Maximale Lufttemperatur der Umgebung	°C	40
Schutzart	-	IP22

Maximale Luftfeuchtigkeit der Umgebung	%	60
Motorschutzart	-	IP44

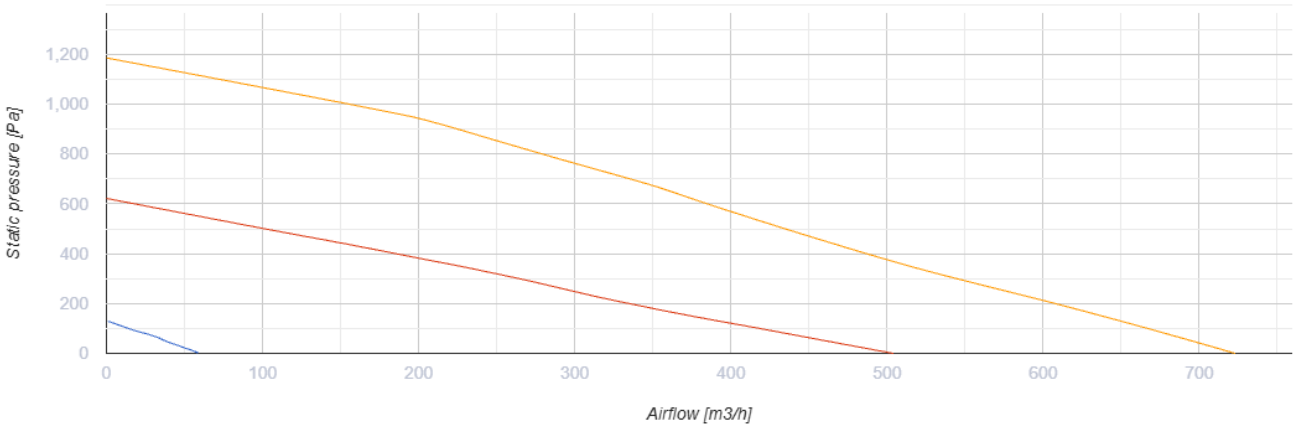

Abmessungen

Ø D	H	H1	L	L1	W	W1
200	885	943	711	250	830	365

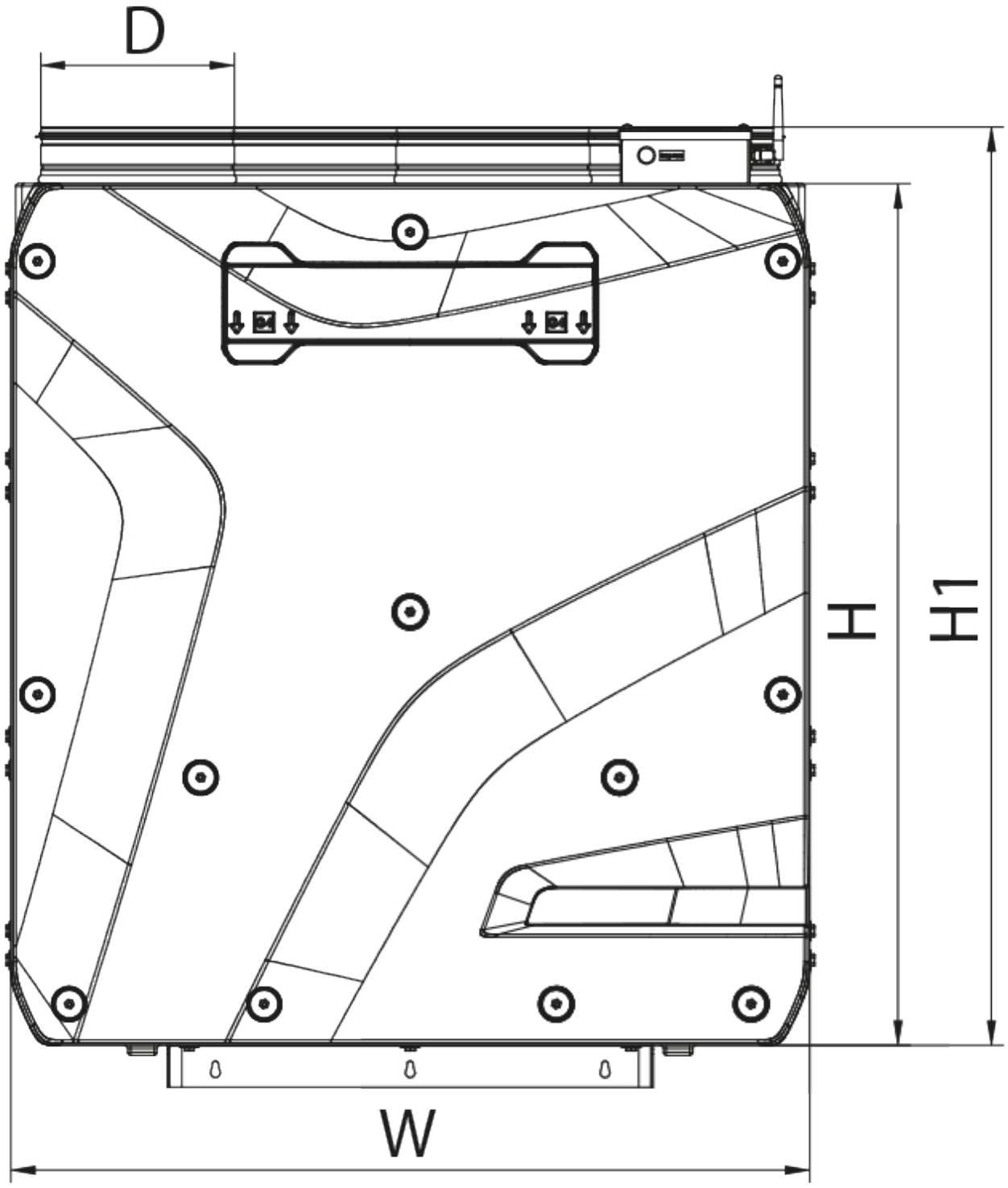
D
H
H1
W

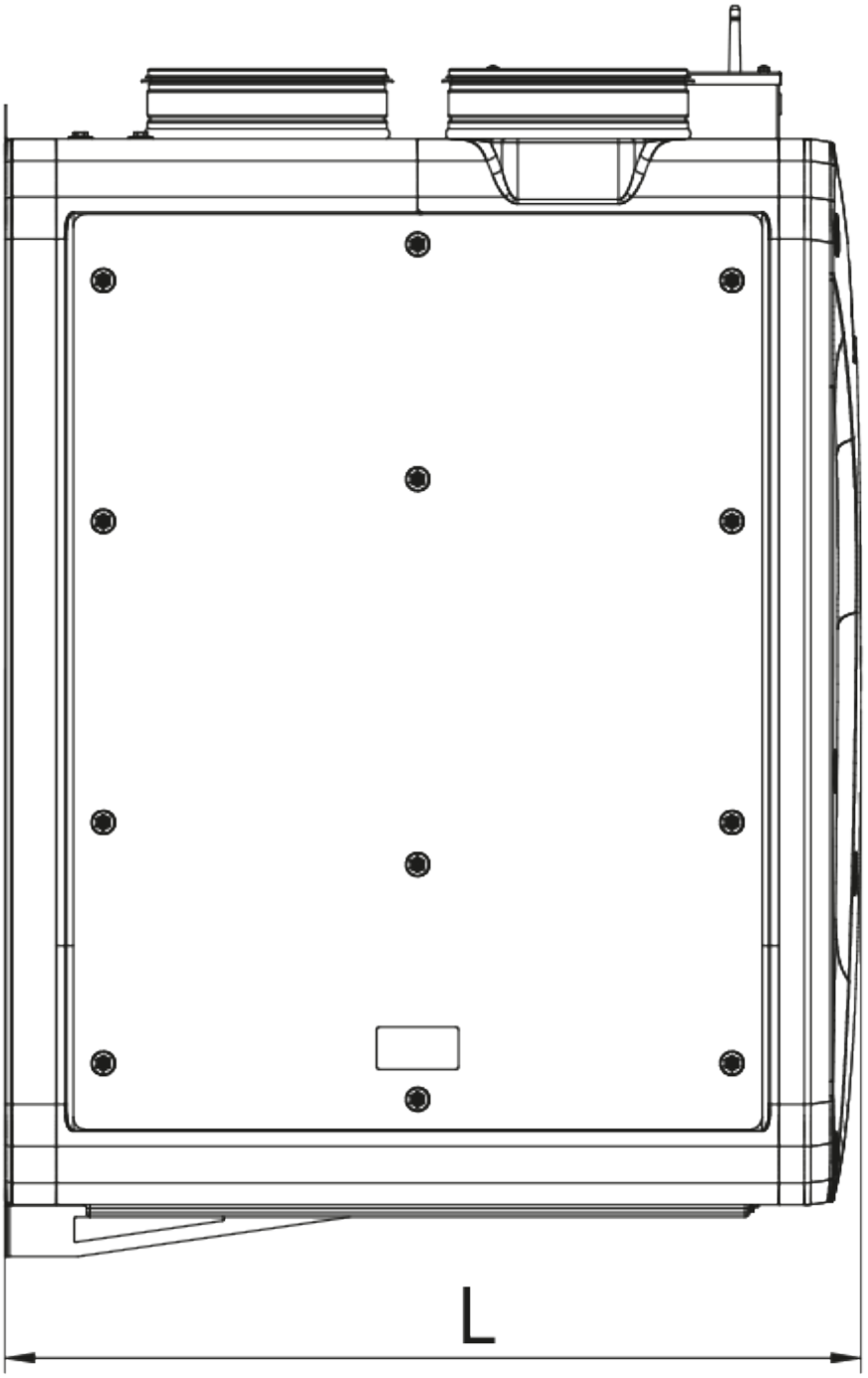
L

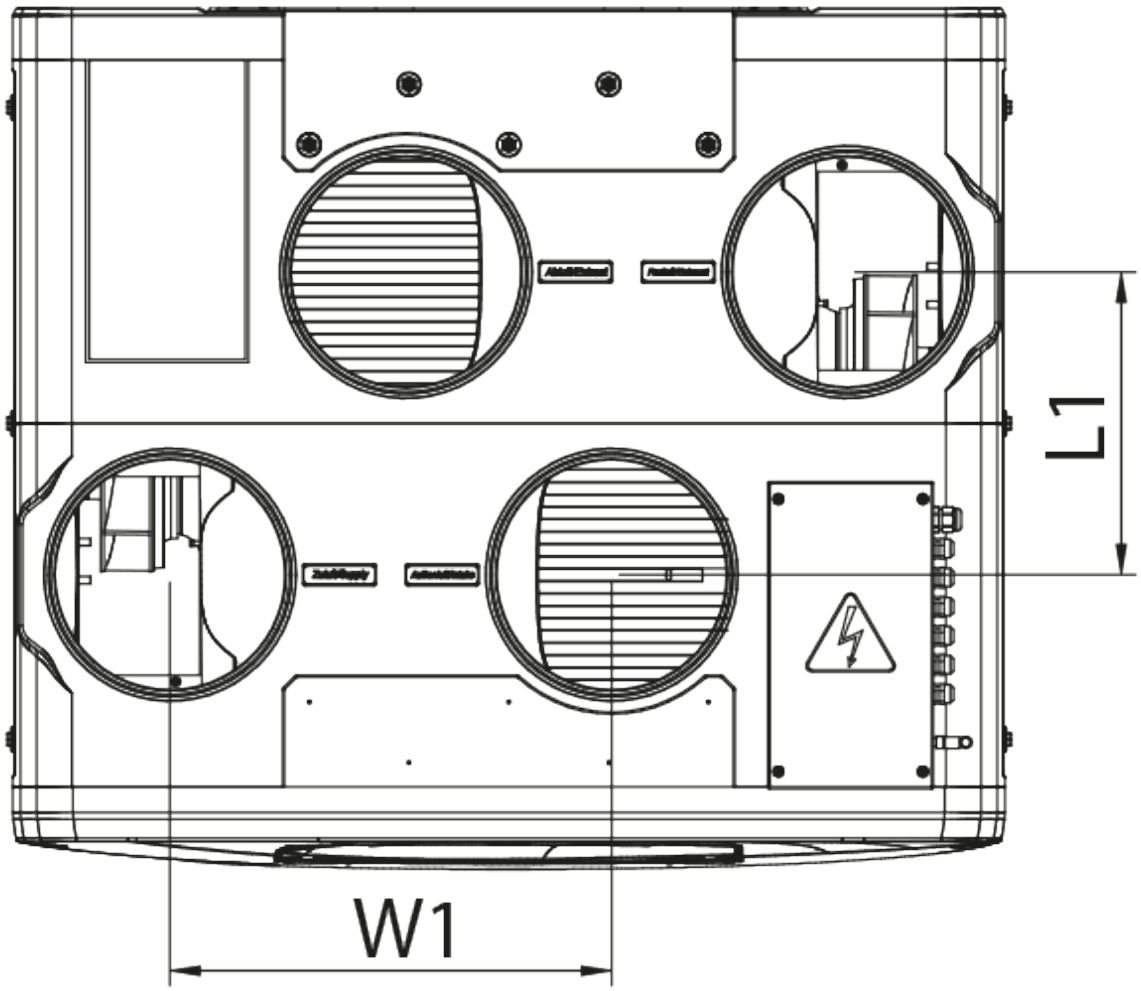

Zubehör

Bedienfelder

Produktname	Foto	Beschreibung

A25		Touch-Bedienfeld zur Steuerung von Industrie- und Kleinraumlüftungsanlagen
A22		Bedienfelder zur Steuerung von Industrie- und Kleinraumlüftungsanlagen
A22 WiFi		Bedienfelder zur Steuerung von Industrie- und Kleinraumlüftungsanlagen

Sensoren

Produktname	Foto	Beschreibung
HV2		Feuchtigkeitssensor
CO2-1		CO2 Sensor
CO2-2		CO2 Sensor
HR-S		Elektromechanischer Hygrostat
CO2-3		CO2 Sensor

hydraulische Siphon

Produktname	Foto	Beschreibung
SH-32		Hydraulischer Siphon zur Kondensatableitung aus Wärmetauschern und Kühlanlagen

Für runde Kanäle

Produktname	Foto	Beschreibung
SR 200/600		Schalldämpfer aus verzinktem Stahl, gefüllt mit nicht brennbarem schallabsorbierendem Material
SR 200/900		Schalldämpfer aus verzinktem Stahl, gefüllt mit nicht brennbarem schallabsorbierendem Material

SR 200/1200		Schalldämpfer aus verzinktem Stahl, gefüllt mit nicht brennbarem schallabsorbierendem Material

Für runde Kanäle

Produktname	Foto	Beschreibung
KRV 200		Luftklappen zur automatischen Luftstromregelung in runden Lüftungsrohren

Elektrische Heizelemente

Produktname	Foto	Beschreibung
NKD 200-1,2-1 A21 V.2		Rohrheizregister mit Außensteuerung zur Nachheizung der Zuluft
NKD 200-1,7-1 A21 V.2		Rohrheizregister mit Außensteuerung zur Nachheizung der Zuluft
NKD 200-2,0-1 A21 V.2		Rohrheizregister mit Außensteuerung zur Nachheizung der Zuluft

Elektroantriebe

Produktname	Foto	Beschreibung
Belimo TF230		Die Antriebe sind geeignet zur Steuerung der Luftklappen mit der Querschnittsfläche bis 0,4 m², welche die Schutzfunktionen

Sonstiges Zubehör

Produktname	Foto	Beschreibung
SF 596x164x60 Coarse 90% G4		Panel filter G4
SF 596x164x60 ePM1 60% F7		Panelfilter F7

Ecodesign

Warenzeichen	Vents					
Modell	Enave 550 VE A21 R					
Spezifischer Energieverbrauch (SEV) (kWh/(m²/a))	Kalt		Durchschnittlich		Warm	
	-80.9	A+	-42.2	A+	-17.3	E
Typ des Lüftungsgeräts	Bidirektional					
Antriebsart	Drehzahlregelung					
Typ des Wärmerückgewinnungssystems	Rekuperativ					
Wärmerückgewinnungseffizienz bei Referenzvolumenstrom (%)	86					
Maximaler Luftvolumenstrom (m³/h)	667					
Elektrische Eingangsleistung (W)	341					
Referenzvolumenstrom (m³/s)	0.128					
Referenzdruckdifferenz (Pa)	50					
Spezifische Leistungsaufnahme (SPI) (W/(m³/h))	0.265					
Steuerungstypologie	Örtliche Bedarfssteuerung					
Maximale interne Leckagerate (%)	2.7					
Maximale externe Leckagerate (%)	2.7					
Schallleistungspegel (dB(A))	58					
Jährlicher Stromverbrauch (JSV) (kWh/a)	Kalt		Durchschnittlich		Warm	
	722		185		140	
Jährliche Einsparung an Heizenergie (JEH) (kWh/a)	Kalt		Durchschnittlich		Warm	
	9019		4610		2085	