F5 100 Dim

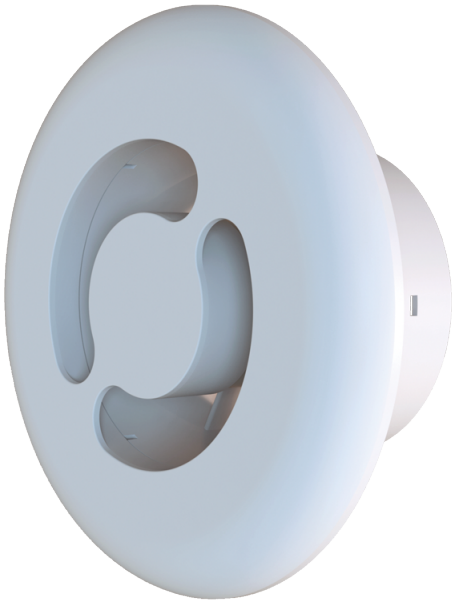

Kunststoff-Diffusoren für Be- und Entlüftung

• Gehäusematerial: Kunststoff

	Maßeinheit	F5 100 Dim

Abmessungen

D	D1	L	L1
173	97	60	17.6

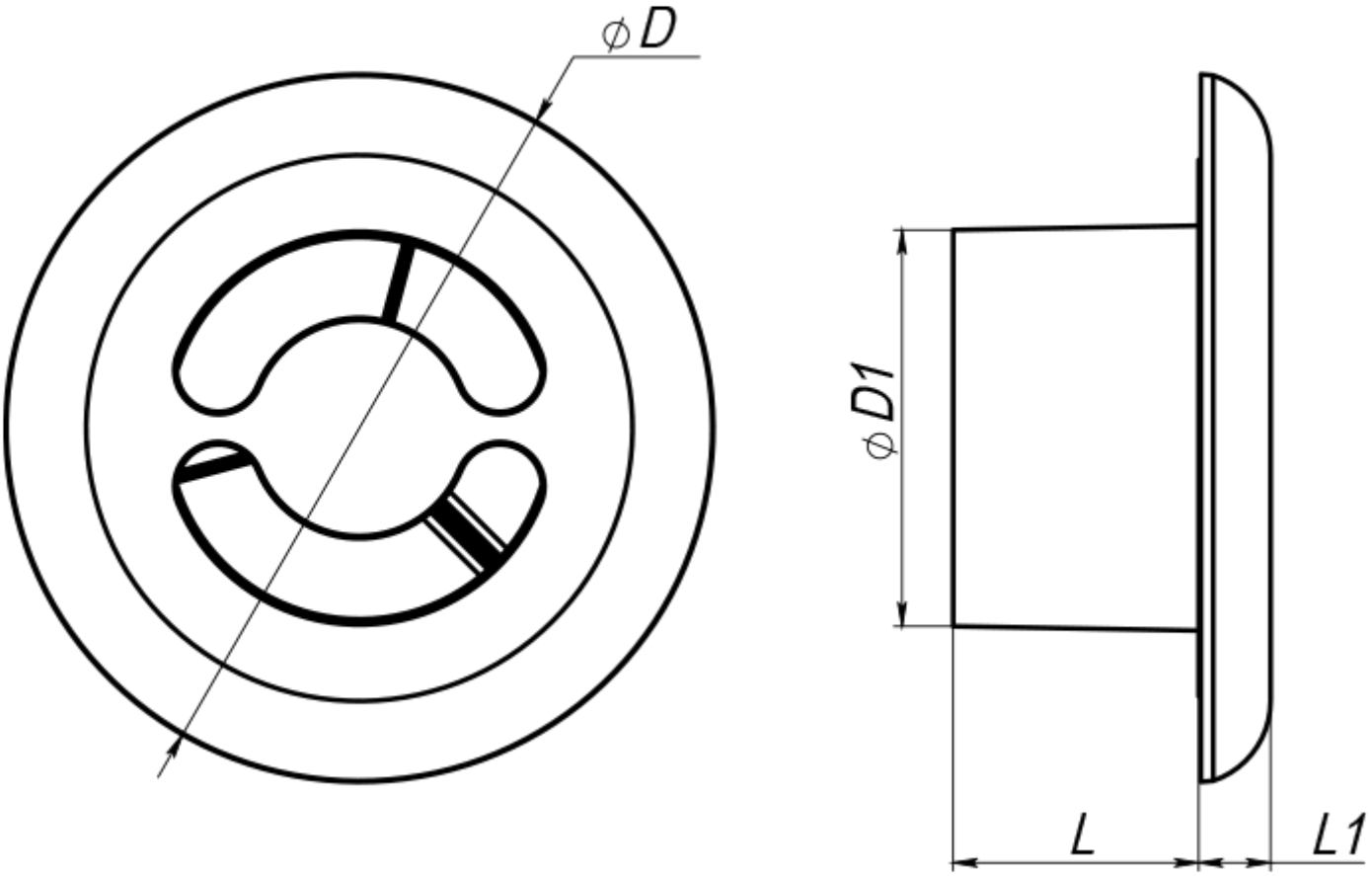
ϕD
ϕD1
L
L1