FB 700x400



Panelfilter mit einem rechteckigen Querschnitt

- Filter: G4
- Gehäusematerial: Verzinkter Stahl

	Maßeinheit	FB 700x400
Gewicht	kg	6.7
Filter	-	G4

Abmessungen

B	B1	B2	H	H1	H2
700	720	740	400	420	440

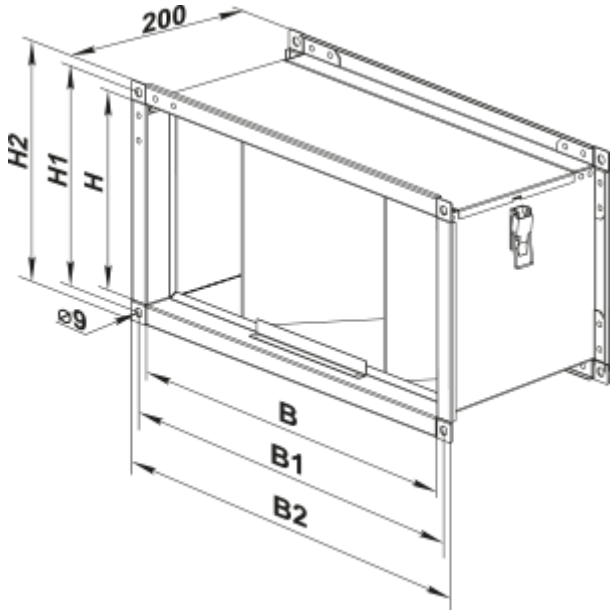
200
H2
H1
H
⌀9
B
B1
B2