FB K2 100 G4/C/H13

Die Panelfilter eignen sich für Zuluftsysteme und Klimatechnik, die hohe Außenluftreinigung benötigen

- Filter: G4/C/H13
- Gehäusematerial: Coated steel

	Maßeinheit	FB K2 100 G4/C/H13
Luftkanalgröße	mm	100
Gewicht	kg	8.18
Filter	-	G4/C/H13

Abmessungen
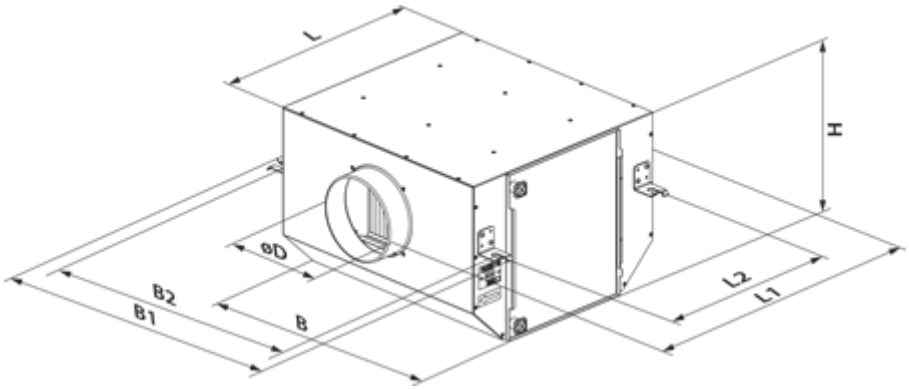
D	L	H	B	L1	B1	L2	B2
100	413.5	250	415	513.5	508	358.5	458