FB K2 125 G4/F8

Die Panelfilter eignen sich für Zuluftsysteme und Klimatechnik, die hohe Außenluftreinigung benötigen

- Filter: G4/F8
- Gehäusematerial: Coated steel

	Maßeinheit	FB K2 125 G4/F8
Luftkanalgröße	mm	125
Gewicht	kg	7.47
Filter	-	G4/F8

Abmessungen
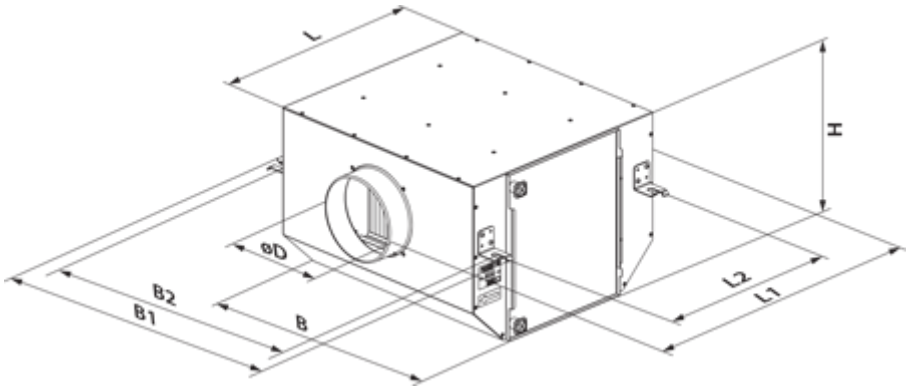
D	L	H	B	L1	B1	L2	B2
125	413.5	250	415	513.5	508	358.5	458