FB K2 150 G4/C/F8

Die Panelfilter eignen sich für Zuluftsysteme und Klimatechnik, die hohe Außenluftreinigung benötigen

- Filter: G4/C/F8
- Gehäusematerial: Coated steel

	Maßeinheit	FB K2 150 G4/C/F8
Luftkanalgröße	mm	150
Gewicht	kg	9.04
Filter	-	G4/C/F8

Abmessungen
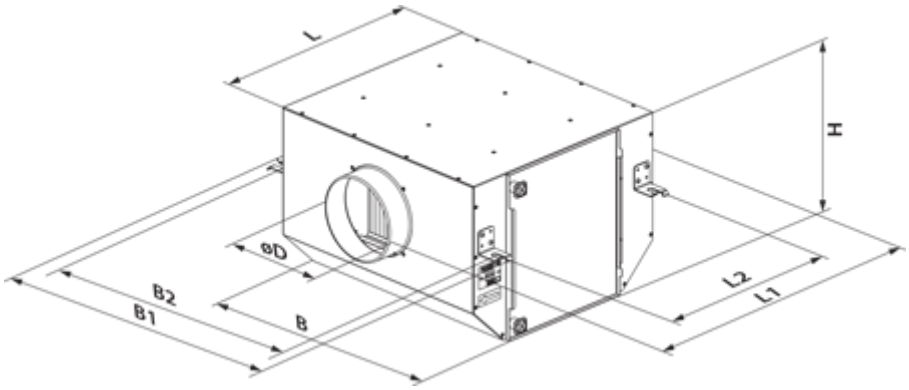
D	L	H	B	L1	B1	L2	B2
150	413.5	300	440	513.5	533	358.5	483