FB K2 200 ES

Die Elektrofilter eignen sich für Zuluftsysteme und Klimatechnik, die hohe Außenluftreinigung benötigen

- Filter: ES
- Gehäusematerial: Coated steel

	Maßeinheit	FB K2 200 ES
Luftkanalgröße	mm	200
Gewicht	kg	16.8
Filter	-	ES

Abmessungen
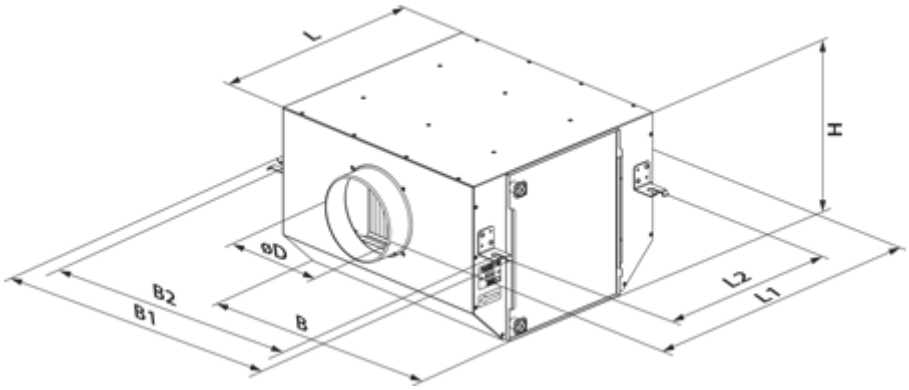
D	L	H	B	L1	B1	L2	B2
200	514	300	658	614	751	456	702