FBV 315

Kassettenfilter mit einem V-förmigem Filterelement und einer vergrößerten Filteroberfläche

- Filter: G4
- Gehäusematerial: Galvanized steel

	Maßeinheit	FBV 315
Luftkanalgröße	mm	315
Gewicht	kg	6.3
Filter	-	G4

Abmessungen
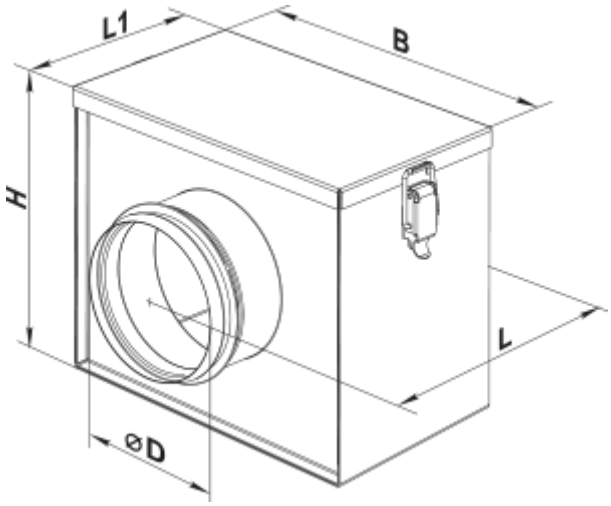
D	B	H	L	L1
314	453	392	425	333