FK 125

Flansche mit einer quadratischen Montageplatte ausgestattet für Verbindung von flexiblen Lüftungsrohren, Kunststoff-Lüftungsrohren und Tellerventilen, die keine entsprechende Flansche haben

• Gehäusematerial: Plastic

	Maßeinheit	FK 125
Luftkanalgröße	mm	125

Abmessungen
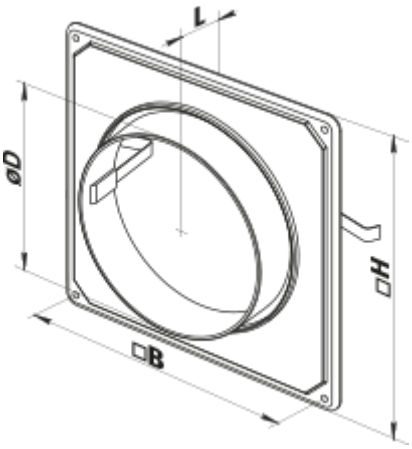
H	B	D	L
185	169	125	34