FKV 250-315

Gegenflansch

- Gehäusematerial: Verzinkter Stahl



	Maßeinheit	FKV 250-315
Gewicht	kg	0.52

Abmessungen

ØD	ØD1	ØD2	Ød	L
256	285	306	7	40

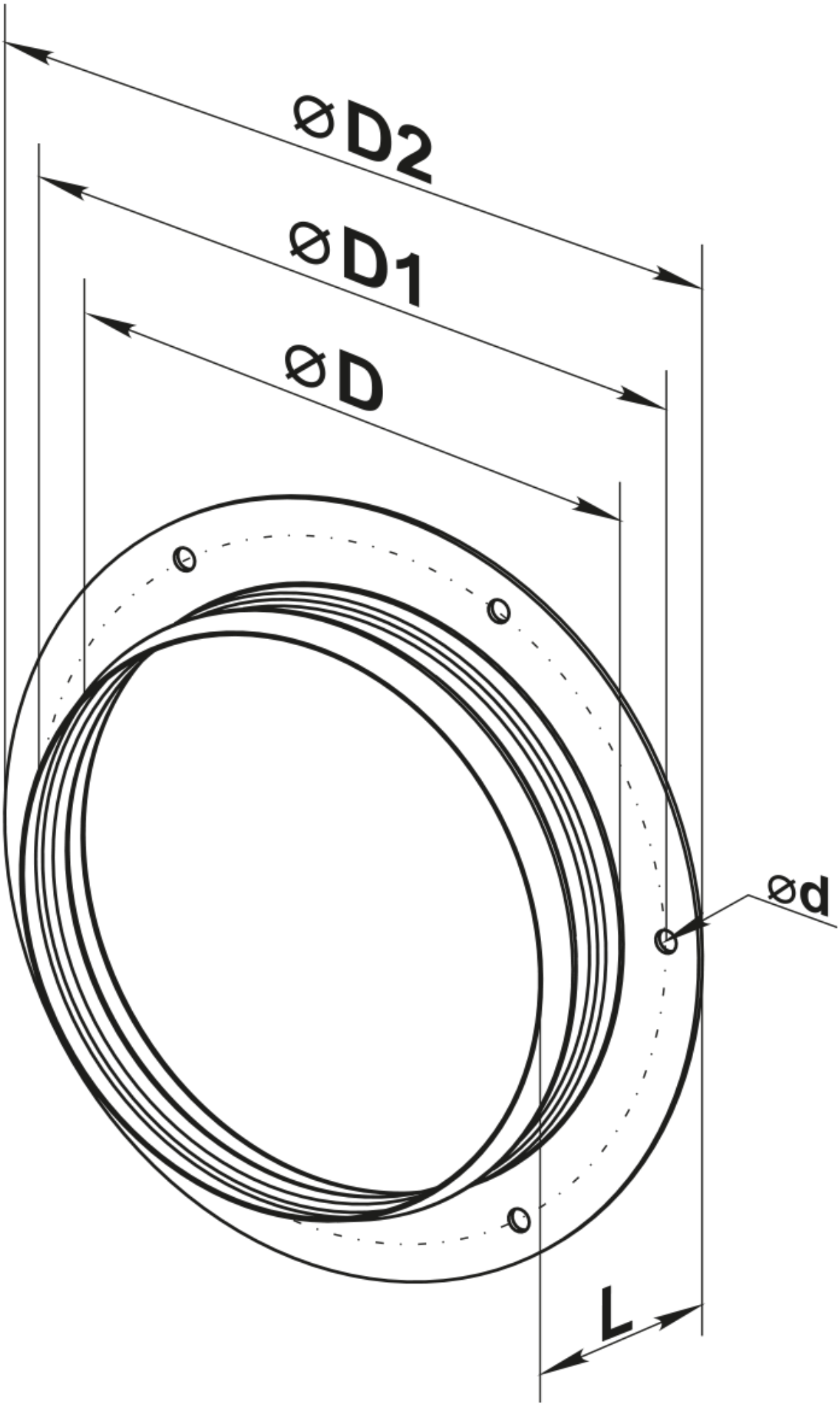
ØD2
ØD1
ØD
Ød
L