# FL 100 LED gold 3K (220-240 V/50 Hz)

Zu- und Abluft-Kunststoffdiffusoren mit Beleuchtung

• Gehäusematerial: Kunststoff



| | Maßeinheit | FL 100 LED gold 3K (220-240 V/50 Hz) |
|---|---|---|
| Stutzengröße | mm | 100 |
| Phasen | - | 1 |
| Minimale Versorgungsspannung | V | 220 |
| Maximale Versorgungsspannung | V | 240 |
| Netzfrequenz | Hz | 50 |
| Nennleistung | W | 3 |
| Schutzart | - | IPX4 |

## Abmessungen

| D | D1 | L | L1 |
|---|---|---|---|
| 141 | 99.4 | 87.5 | 15 |

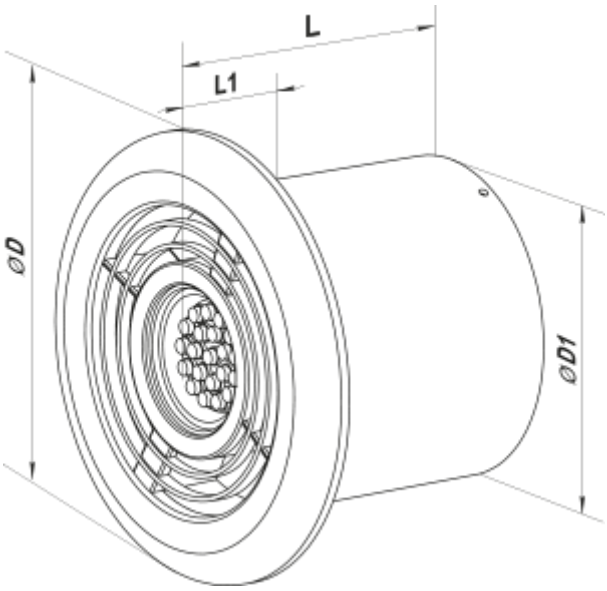
L
L1
ØD
ØD1