FL 100 LED gold 7K (12 V/50 Hz)

Zu- und Abluft-Kunststoffdiffusoren mit Beleuchtung

• Gehäusematerial: Kunststoff

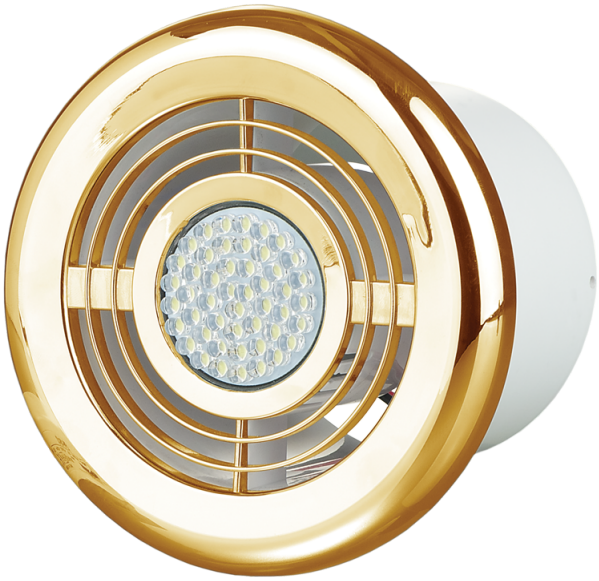

	Maßeinheit	FL 100 LED gold 7K (12 V/50 Hz)
Stutzengröße	mm	100
Phasen	-	1
Minimale Versorgungsspannung	V	12
Maximale Versorgungsspannung	V	12
Netzfrequenz	Hz	50
Nennleistung	W	3
Schutzart	-	IPX4

Abmessungen

D	D1	L	L1
141	99.4	87.5	15

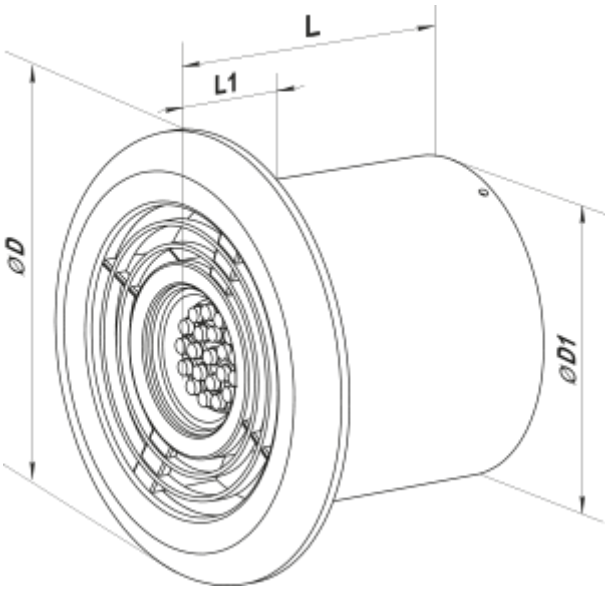
L
L1
ØD
ØD1