FL 100 LED4 7K (12 V/50 Hz)

Zu- und Abluft-Kunststoffdiffusoren mit Beleuchtung

• Gehäusematerial: Plastic

	Maßeinheit	FL 100 LED4 7K (12 V/50 Hz)
Luftkanalgröße	mm	100
Versorgungsspannung min	V	12
Versorgungsspannung max	V	12
Frequenz der Netzversorgung	Hz	50
Leistung	W	4
Schutzart	-	IPX4

Abmessungen

D	D1	L	L1
141	99.4	87.5	15

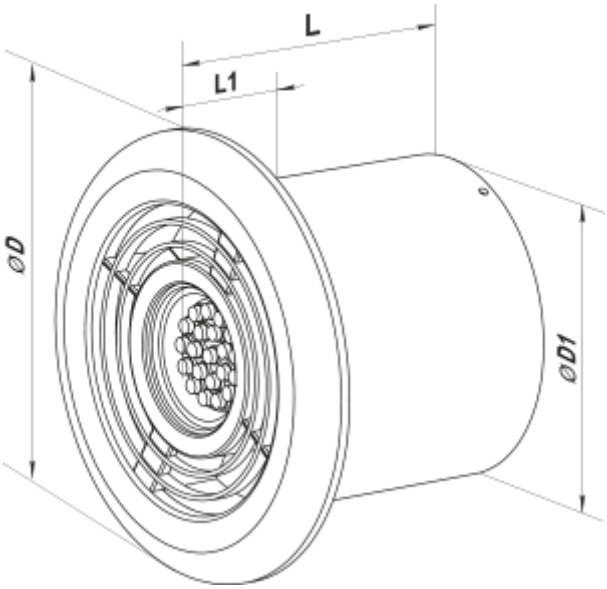
L
L1
ØD
ØD1