FL-T 100 LED5 7K

Zu- und Abluft-Kunststoffdiffusoren mit Beleuchtung

- Gehäusematerial: Kunststoff



	Maßeinheit	FL-T 100 LED5 7K
Stutzengröße	mm	100
Phasen	-	1
Minimale Versorgungsspannung	V	220
Maximale Versorgungsspannung	V	240
Netzfrequenz	Hz	50
Nennleistung	W	5
Schutzart	-	IPX4

Abmessungen

D	D1	L	L1
141	99.4	87.5	15

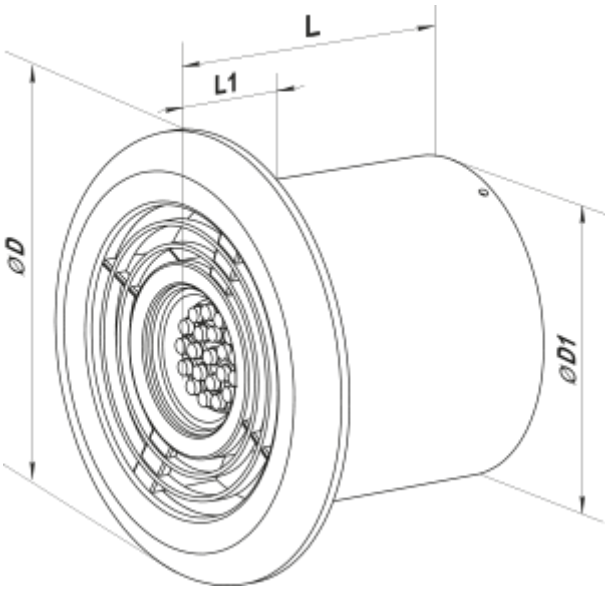
L
L1
ØD
ØD1