FL2-T 100 LED5 3K



Zu- und Abluft-Kunststoffdiffusoren mit Beleuchtung

• Gehäusematerial: Kunststoff

	Maßeinheit	FL2-T 100 LED5 3K
Stutzengröße	mm	100
Phasen	-	1
Minimale Versorgungsspannung	V	220
Maximale Versorgungsspannung	V	240
Netzfrequenz	Hz	50
Nennleistung	W	5
Schutzart	-	IPX4

Abmessungen

D	D1	L	L1
140	97	73.2	13.2

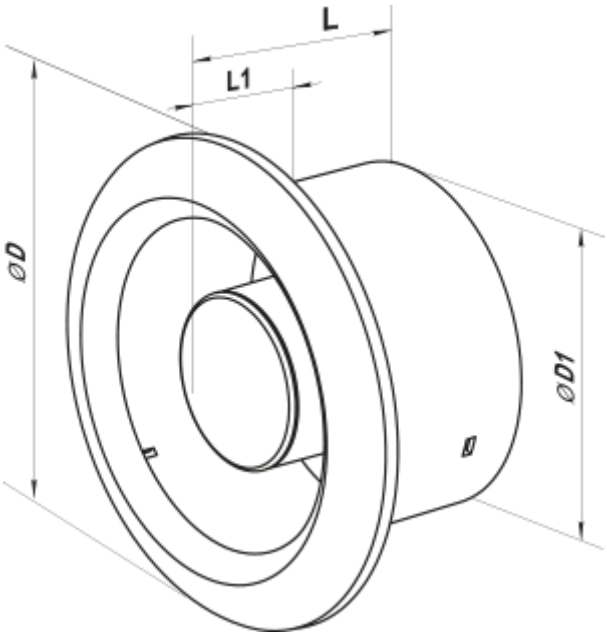
L
L1
ØD
ØD1