FL2-T 100 LED5 7K

Zu- und Abluft-Kunststoffdiffusoren mit Beleuchtung

• Gehäusematerial: Plastic

	Maßeinheit	FL2-T 100 LED5 7K
Luftkanalgröße	mm	100
Versorgungsspannung min	V	220
Versorgungsspannung max	V	240
Frequenz der Netzversorgung	Hz	50
Leistung	W	5
Schutzart	-	IPX4

Abmessungen

D	D1	L	L1
140	97	73.2	13.2

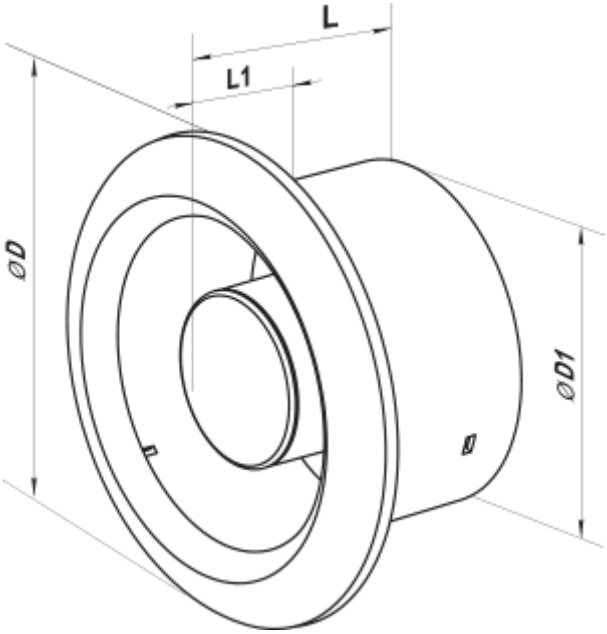
L
L1
ØD
ØD1