FL5-T 100 LED5 6K



Kunststoff-Diffusoren für Be- und Entlüftung mit Beleuchtung

- Gehäusematerial: Kunststoff

	Maßeinheit	FL5-T 100 LED5 6K
Minimale Versorgungsspannung	V	220
Maximale Versorgungsspannung	V	240
Netzfrequenz	Hz	50
Nennleistung	W	5
Schutzart	-	IPX4

Abmessungen

D	D1	L	L1
173	97	60	17.6

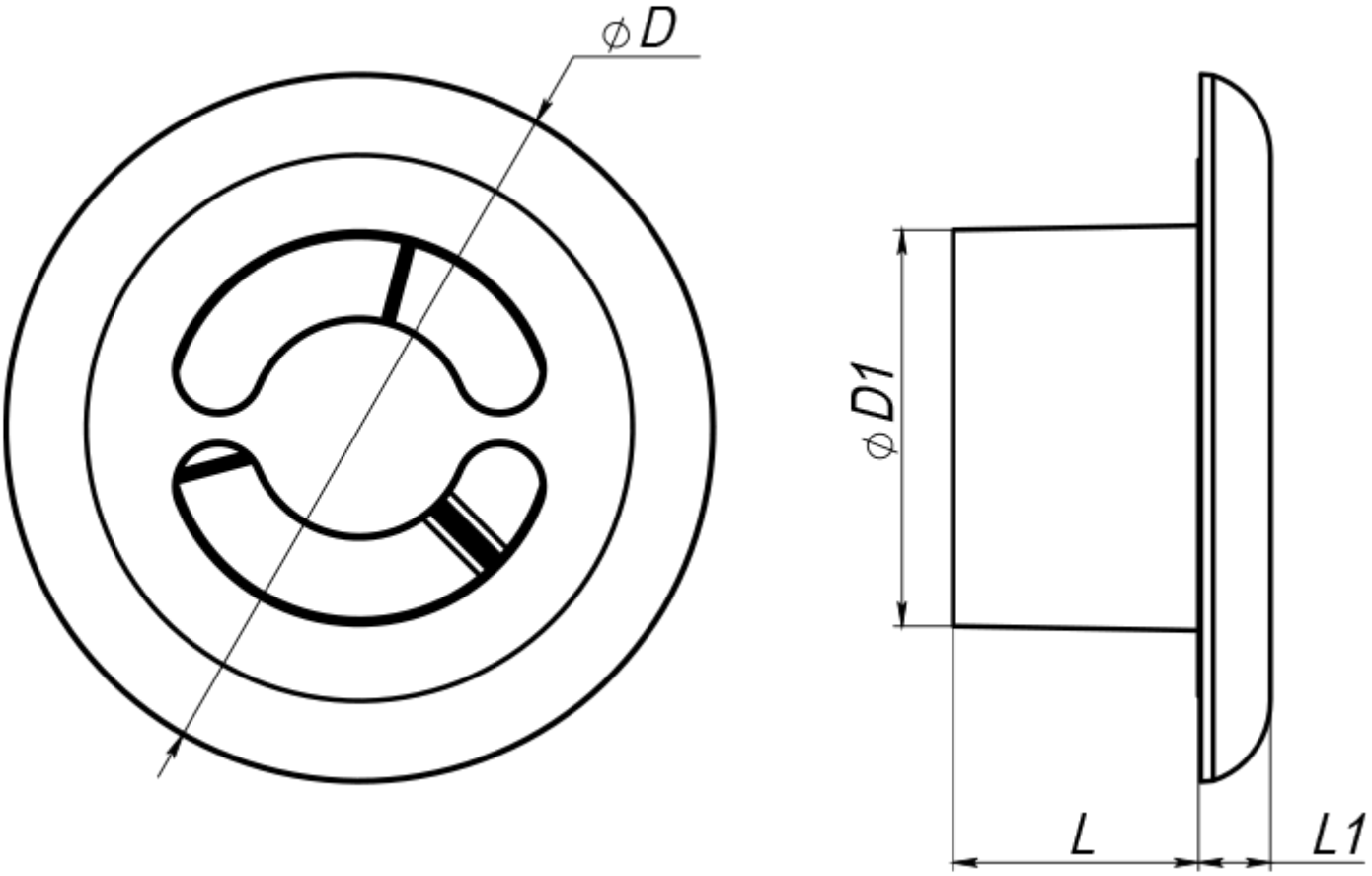
ϕD
ϕD1
L
L1