FlexiVent 0101905000

Rundrohr

- Gehäusematerial: HDPE

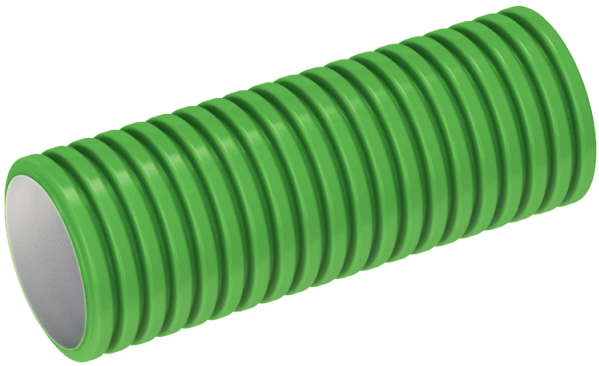

	Maßeinheit	FlexiVent 0101905000
Stutzengröße	mm	90
Minimale Lufttemperatur der Umgebung	°C	-20
Maximale Lufttemperatur der Umgebung	°C	60

Abmessungen

D	D1	L
90	77	50000

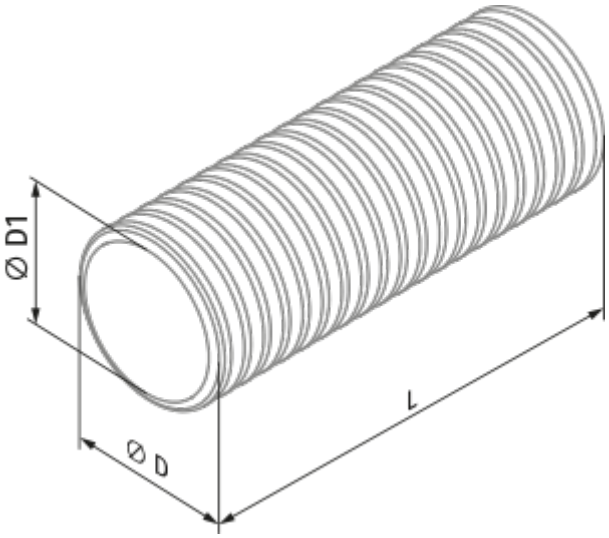
Ø D1
Ø D
L