FlexiVent 030252

Zum Verdichten der offenen Flanschen 117×52 an den Kästen

- Gehäusematerial: Polypropylene

	Maßeinheit	FlexiVent 030252
Luftkanalgröße	mm	52
Ambientlufttemperatur, min	°C	-20
Ambientlufttemperatur, max	°C	60

Abmessungen
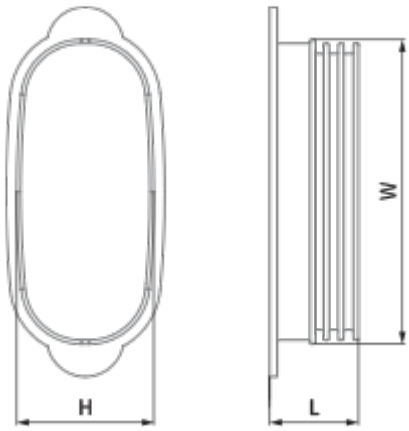
H	L	W
53	35	118