FlexiVent 060152

Für Zu- und Abluftsysteme in Wohngebäuden. Zur Verbindung von 117×52 mm Lüftungsrohren

- Gehäusematerial: Polypropylene

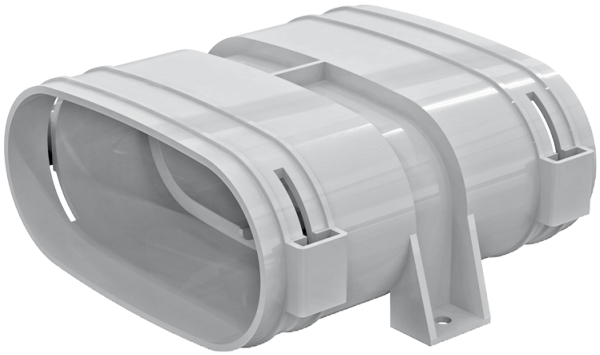

	Maßeinheit	FlexiVent 060152
Luftkanalgröße	mm	52
ambient air temperature min	°C	-20
ambient air temperature max	°C	60

Abmessungen

H	L	W
63	130	145

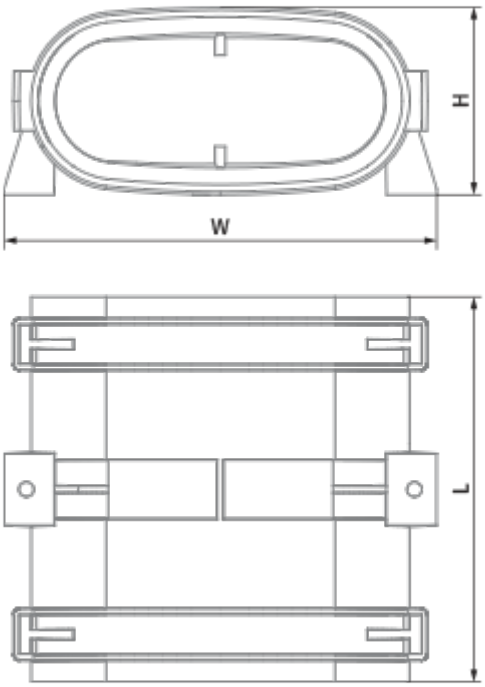
H
W
L