FlexiVent 0810125/52x2

Für Zu- und Abluftsysteme in Wohngebäuden.
Anschluss des Lüftungsgitters an ∅ 52-mm-Rohre

- Gehäusematerial: Polypropylen



	Maßeinheit	FlexiVent 0810125/52x2
Stutzengröße	mm	52
Maximale Lufttemperatur der Umgebung	°C	60
Minimale Lufttemperatur der Umgebung	°C	-20

Abmessungen

∅ d	H	L	W
127	163	240	320

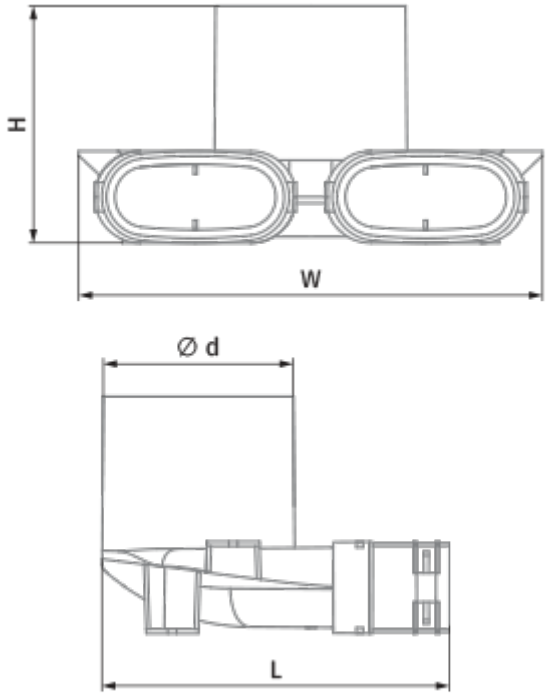
H
W
Ø d
L