FlexiVent 0812125/63x3

Für Zu- und Abluftsysteme in Wohngebäuden.
Anschluss des Lüftungsgitters an ∅ 63-mm-Rohre

- Gehäusematerial: Polypropylen



	Maßeinheit	FlexiVent 0812125/63x3
Stutzengröße	mm	63
Minimale Lufttemperatur der Umgebung	°C	-20
Maximale Lufttemperatur der Umgebung	°C	60

Abmessungen

∅ d	H1	H2	L	W
127	183	100	243	266

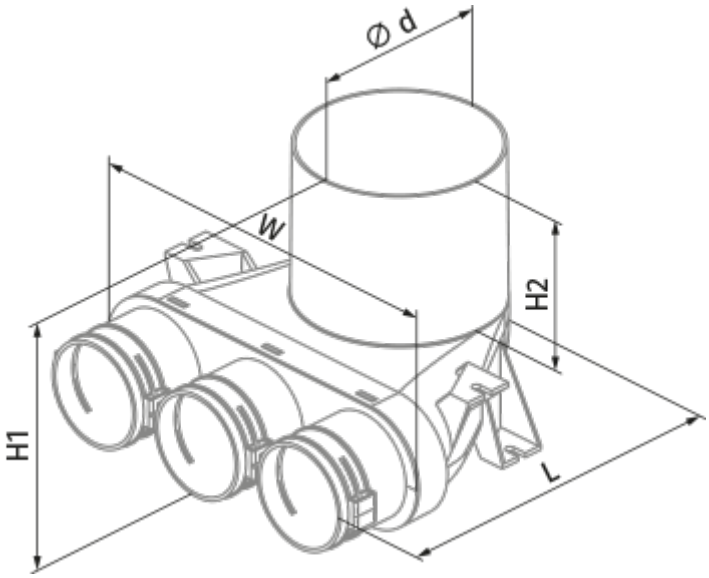
Ø d
W
H2
H1
L