FlexiVent 0812125/75x2

Für Zu- und Abluftsysteme in Wohngebäuden. Deckenmontage. Anschluss des Lüftungsgitters an ∅ 75-mm-Rohre

• Gehäusematerial: Polypropylene

	Maßeinheit	FlexiVent 0812125/75x2
Luftkanalgröße	mm	75
ambient air temperature min	°C	-20
ambient air temperature max	°C	60

Abmessungen

∅ d	H1	H2	L	W
127	183	100	243	266

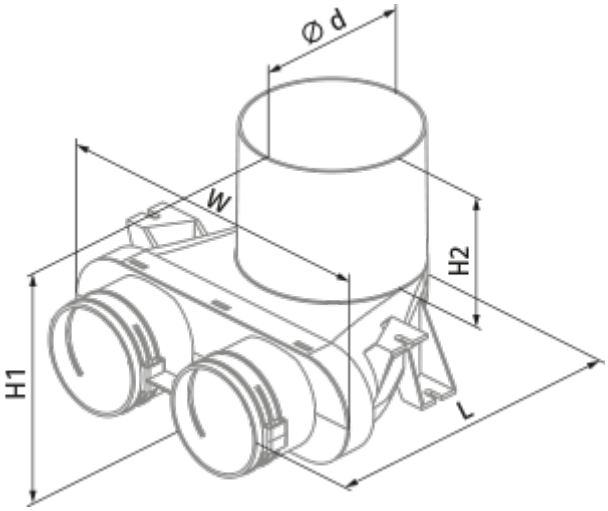
H1
W
Ø d
H2
L