FlexiVent 0812125/90x2

Für Zu- und Abluftsysteme in Wohngebäuden. Für Unterdeckenmontage mit 125 mm Kanal nach unten. Anschluss des Lüftungsgitters an ∅ 90-mm-Rohre

• Gehäusematerial: Polypropylene

	Maßeinheit	FlexiVent 0812125/90x2
Luftkanalgröße	mm	90
ambient air temperature min	°C	-20
ambient air temperature max	°C	60

Abmessungen
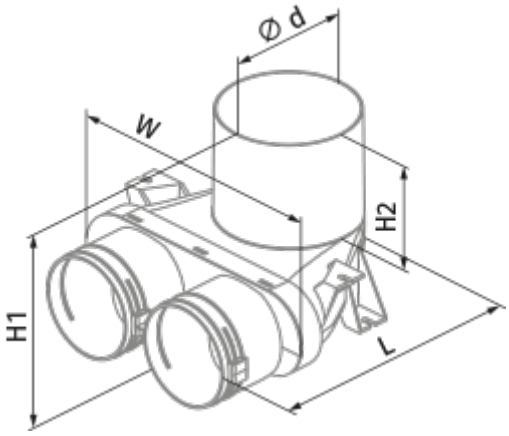
∅ d	H1	H2	L	W
127	183	100	257	266