# FlexiVent 0832300x55/63x3

Für Zu- und Abluftsysteme in Wohngebäuden.
Anschluss des Lüftungsgitters an ∅ 63-mm-Rohre

- Gehäusematerial: Metall

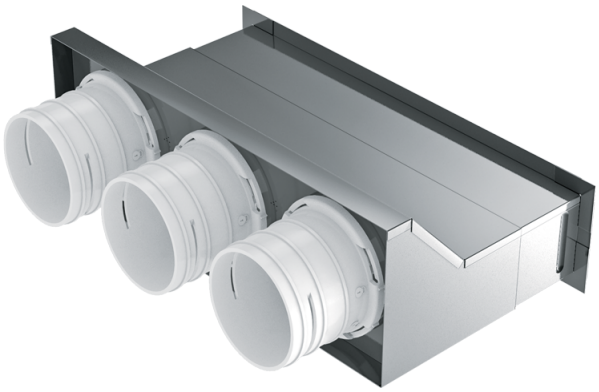

| | Maßeinheit | FlexiVent 0832300x55/63x3 |
|---|---|---|
| Stutzengröße | mm | 63 |

## Abmessungen

| ∅ D | H | H1 | L | W |
|---|---|---|---|---|
| 72 | 112 | 75 | 304 | 172 |

