FlexiVent 0930200x55

Für Zu- und Abluftsysteme in Wohngebäuden. Zum Einsetzen in den wandmontierten Kästen

- Gehäusematerial: Aluminum

	Maßeinheit	FlexiVent 0930200x55

Abmessungen
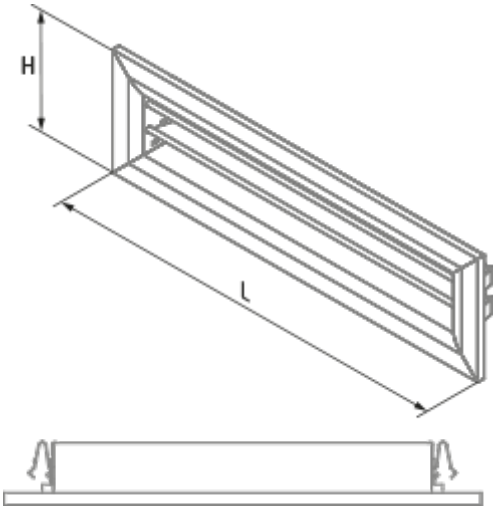
H	L
97	230