FlexiVent 1002125/90x6

Für Zu- und Abluftsysteme in Wohngebäuden. Für die Verteilung der Luft von der Lüftungsanlage über die Luftleitungen

- Gehäusematerial: Aluzink



	Maßeinheit	FlexiVent 1002125/90x6
Stutzengröße	mm	90

Abmessungen

Ø D	H	L	W
122	239	348	432

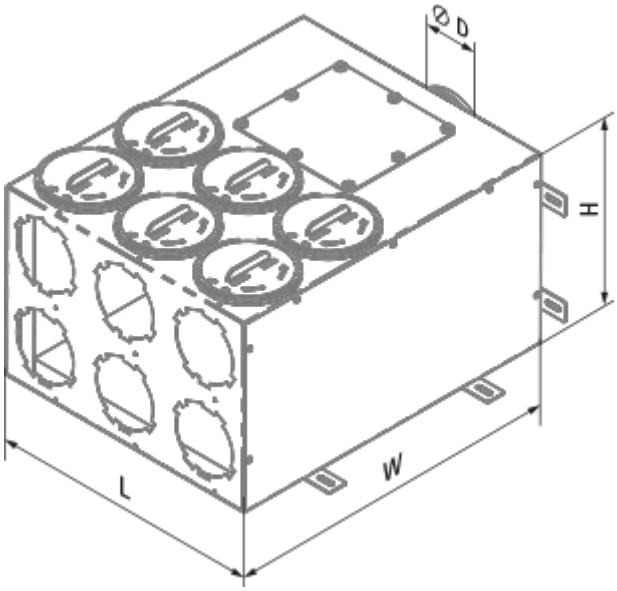
Ø D
H
L
W