FlexiVent 1050125/63x3

Für Zu- und Abluftsysteme in Wohngebäuden. Für die Verteilung der Luft von der Lüftungsanlage über die Luftleitungen

• Gehäusematerial: Polypropylen



	Maßeinheit	FlexiVent 1050125/63x3
Stutzengröße	mm	63
Maximale Lufttemperatur der Umgebung	°C	60
Minimale Lufttemperatur der Umgebung	°C	-20

Abmessungen

Ø D	Ø d	W
125	63	271

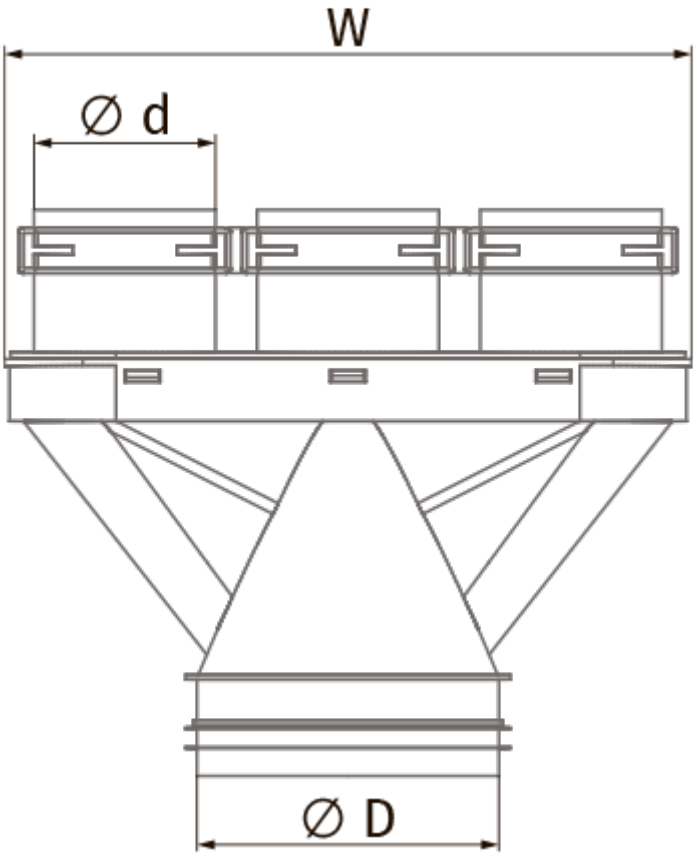
W
Ø d
Ø D