# FlexiVent 1050150/75x12

Für Zu- und Abluftsysteme in Wohngebäuden. Für die Verteilung der Luft von der Lüftungsanlage über die Luftleitungen

- Gehäusematerial: Polypropylen

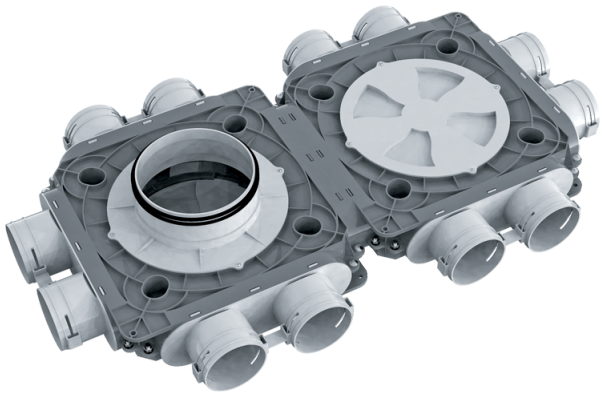

| | Maßeinheit | FlexiVent 1050150/75x12 |
|---|---|---|
| Stutzengröße | mm | 75 |
| Minimale Lufttemperatur der Umgebung | °C | -20 |
| Maximale Lufttemperatur der Umgebung | °C | 60 |

## Abmessungen

| Ø d | H | L | W |
|---|---|---|---|
| 138 | 140 | 817 | 468 |

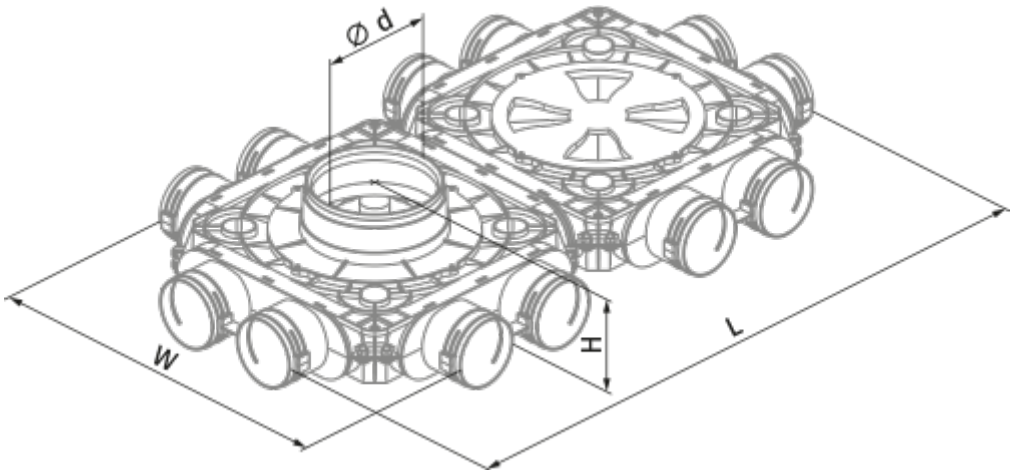
Ø d
W
H
L