FlexiVent 1050150/90x8

Für Zu- und Abluftsysteme in Wohngebäuden. Für die Verteilung der Luft von der Lüftungsanlage über die Luftleitungen

• Gehäusematerial: Polypropylen

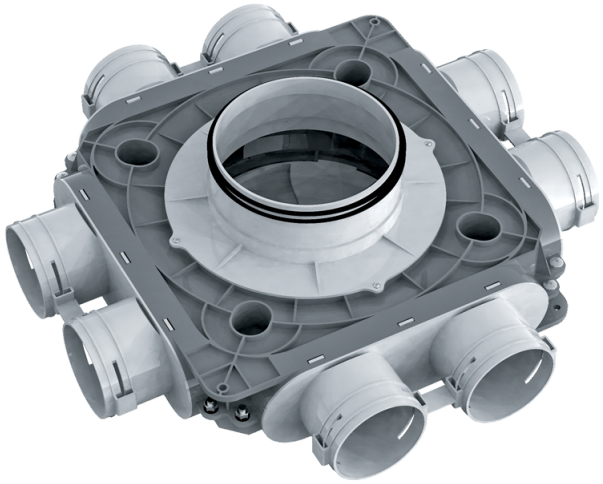

	Maßeinheit	FlexiVent 1050150/90x8
Stutzengröße	mm	90
Maximale Lufttemperatur der Umgebung	°C	60
Minimale Lufttemperatur der Umgebung	°C	-20

Abmessungen

Ø d	H	L
138	140	496

