FlexiVent 1050160/90x8

Für Zu- und Abluftsysteme in Wohngebäuden. Für die Verteilung der Luft von der Lüftungsanlage über die Luftleitungen

• Gehäusematerial: Polypropylene

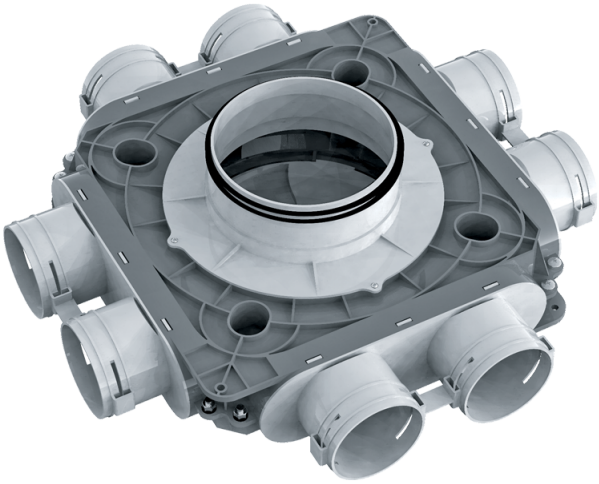

	Maßeinheit	FlexiVent 1050160/90x8
Luftkanalgröße	mm	90
ambient air temperature min	°C	-20
ambient air temperature max	°C	60

Abmessungen
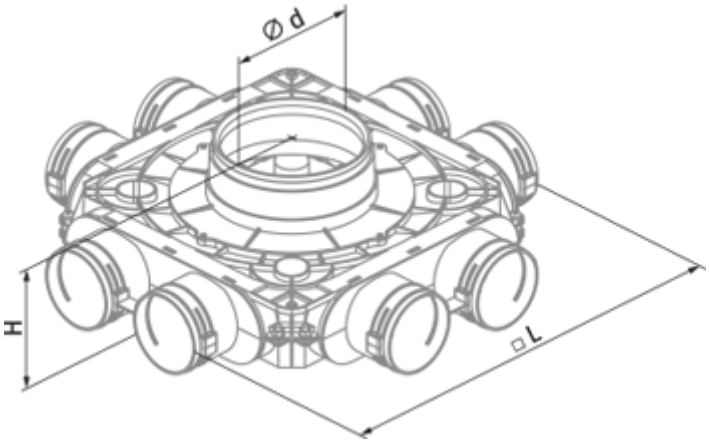
Ø d	H	L
148	140	496