FlexiVent 1051125/75x6

Für Zu- und Abluftsysteme in Wohngebäuden. Für die Verteilung der Luft von der Lüftungsanlage über die Luftleitungen

• Gehäusematerial: Polypropylene

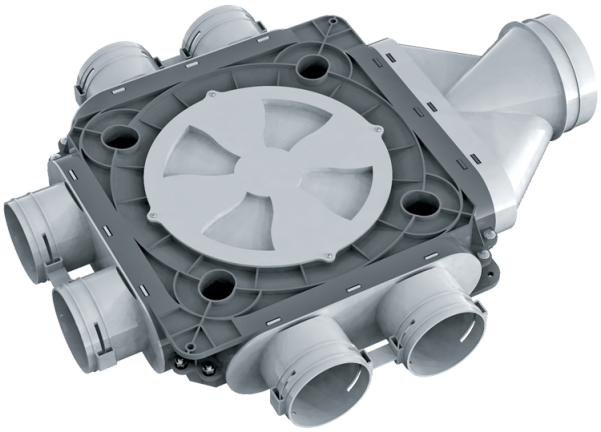

	Maßeinheit	FlexiVent 1051125/75x6
Luftkanalgröße	mm	75
ambient air temperature min	°C	-20
ambient air temperature max	°C	60

Abmessungen
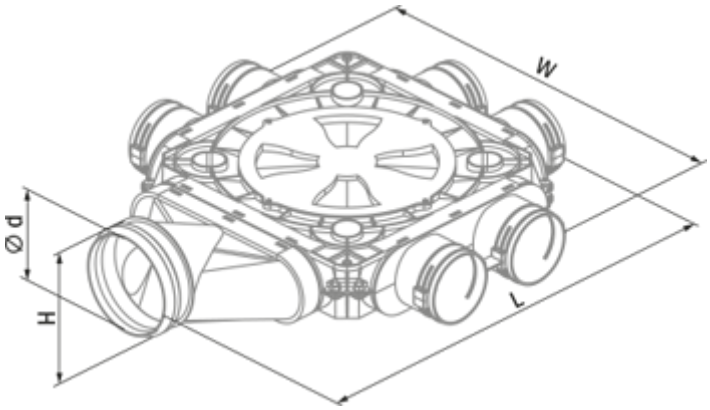
Ø d	H	L	W
113	128	574	468