FlexiVent 1051150/63x12

Für Zu- und Abluftsysteme in Wohngebäuden. Für die Verteilung der Luft von der Lüftungsanlage über die Luftleitungen

- Gehäusematerial: Polypropylen



	Maßeinheit	FlexiVent 1051150/63x12
Stutzengröße	mm	63
Minimale Lufttemperatur der Umgebung	°C	-20
Maximale Lufttemperatur der Umgebung	°C	60

Abmessungen

Ø d	H	L	W
138	140	813	408

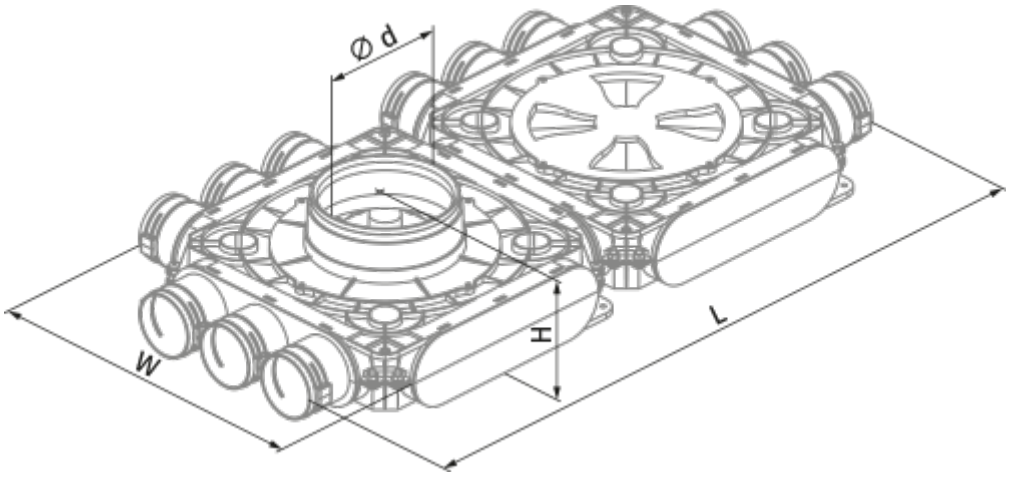
Ø d
H
L
W