FlexiVent 1051150/63x18

Für Zu- und Abluftsysteme in Wohngebäuden. Für die Verteilung der Luft von der Lüftungsanlage über die Luftleitungen

• Gehäusematerial: Polypropylen

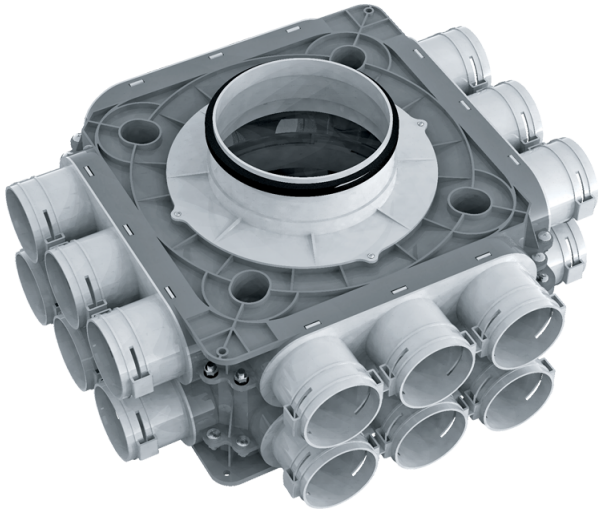

	Maßeinheit	FlexiVent 1051150/63x18
Stutzengröße	mm	63
Minimale Lufttemperatur der Umgebung	°C	-20
Maximale Lufttemperatur der Umgebung	°C	60

Abmessungen

Ø d	H	L	W
138	223	464	408

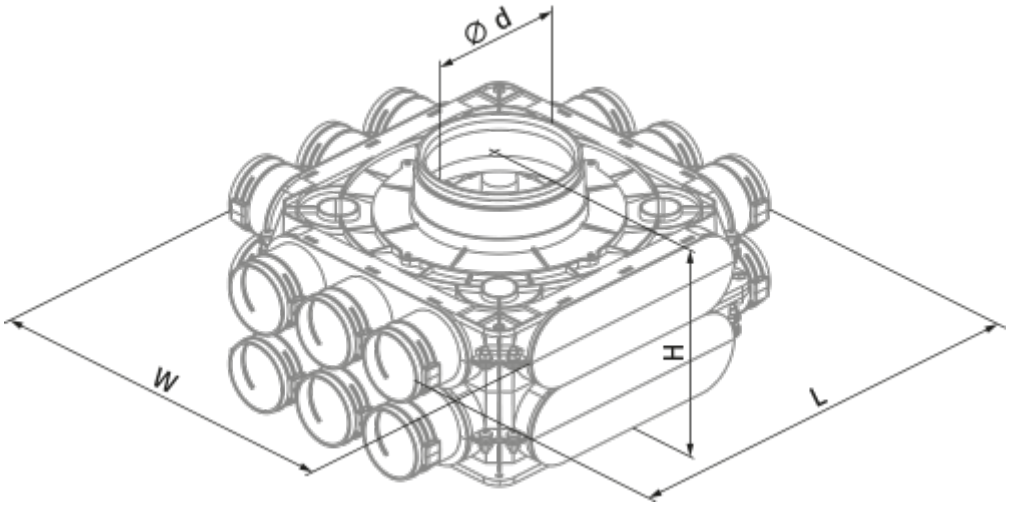
Ø d
W
H
L