FlexiVent 1054200/75x12

Für Zu- und Abluftsysteme in Wohngebäuden. Für die Verteilung der Luft von der Lüftungsanlage über die Luftleitungen

- Gehäusematerial: Polypropylen

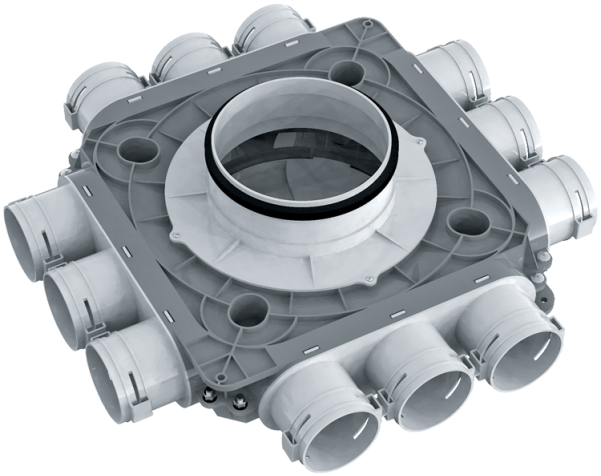

	Maßeinheit	FlexiVent 1054200/75x12
Stutzengröße	mm	75
Maximale Lufttemperatur der Umgebung	°C	60
Minimale Lufttemperatur der Umgebung	°C	-20

Abmessungen

Ø d	H	L
188	140	468

