FlexiVent 12125

Für Zu- und Abluftsysteme in Wohngebäuden. Zur Verlängerung von Rohren bei Deckenmontage Kunststoff-Kästen FlexiVent.

• Gehäusematerial: Polypropylene

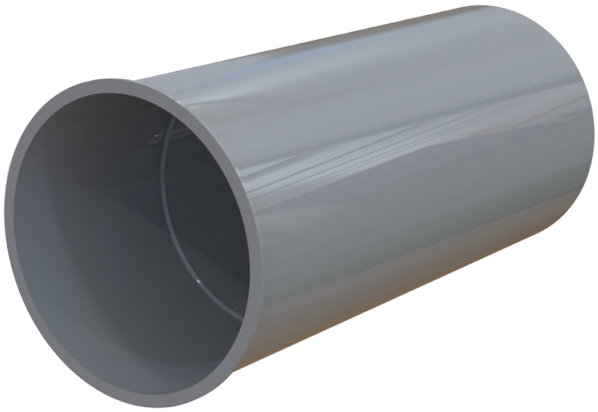

	Maßeinheit	FlexiVent 12125
Luftkanalgröße	mm	125
ambient air temperature min	°C	-20
ambient air temperature max	°C	60

Abmessungen
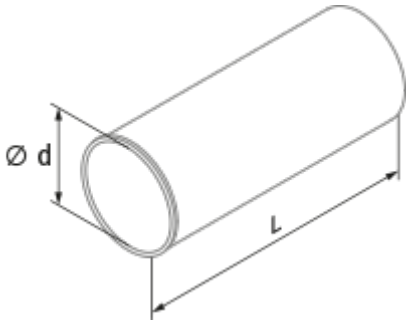
Ø d	L
127	302