FM 125 Zn

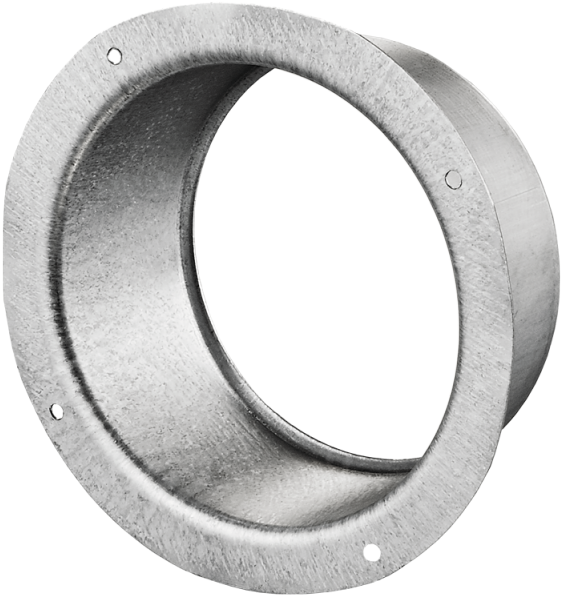

Flansche sind aus verzinktem Stahlblech gefertigt für Verbindung von flexiblen Lüftungsrohren, Kunststoff-Lüftungsrohren mit verschiedenen Durchmessern

- Gehäusematerial: Galvanized steel

	Maßeinheit	FM 125 Zn
Luftkanalgröße	mm	125

Abmessungen
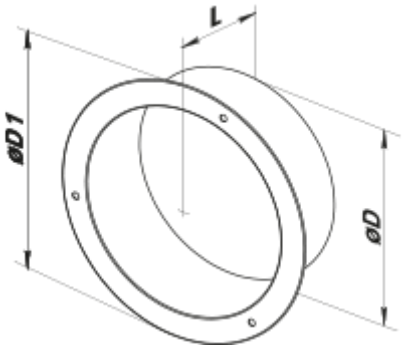
D	D1	L
125	162	62