FM 130

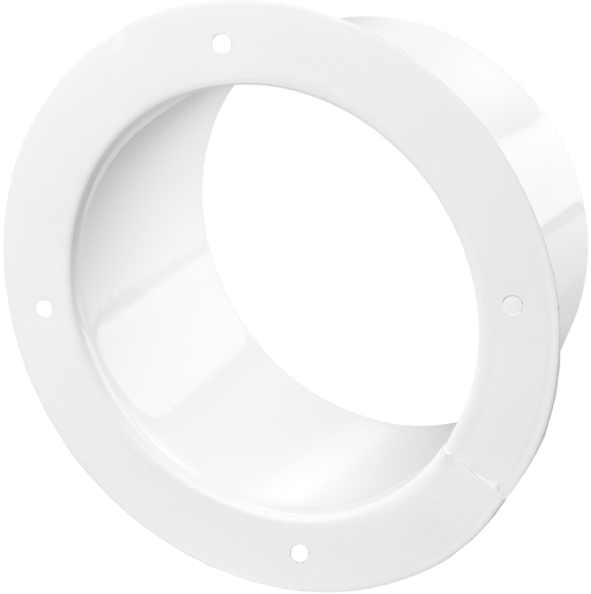

Flansche sind aus pulverbeschichtetem Stahlblech gefertigt für Verbindung von flexiblen Lüftungsrohren, Kunststoff-Lüftungsrohren mit verschiedenen Durchmessern

• Gehäusematerial: Coated steel

	Maßeinheit	FM 130
Luftkanalgröße	mm	130

Abmessungen
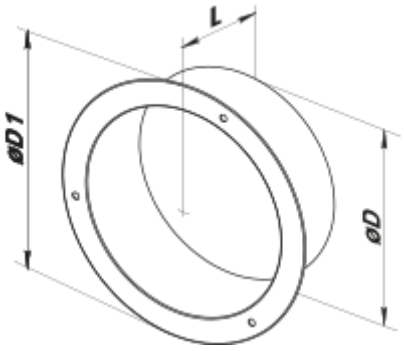
D	D1	L
130	166	62