FM 250 Zn

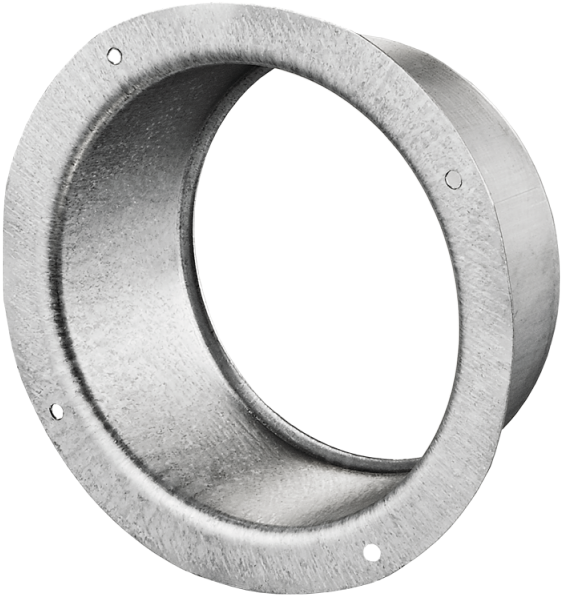

Flansche sind aus verzinktem Stahlblech gefertigt für Verbindung von flexiblen Lüftungsrohren, Kunststoff-Lüftungsrohren mit verschiedenen Durchmessern

- Gehäusematerial: Galvanized steel

	Maßeinheit	FM 250 Zn
Luftkanalgröße	mm	250

Abmessungen
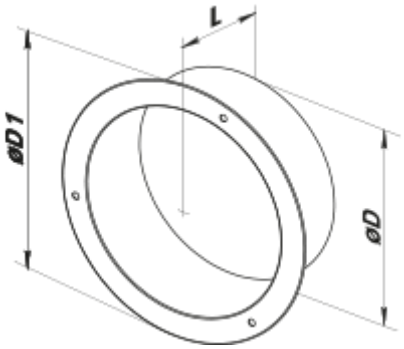
D	D1	L
250	286	62