FM 315 Zn

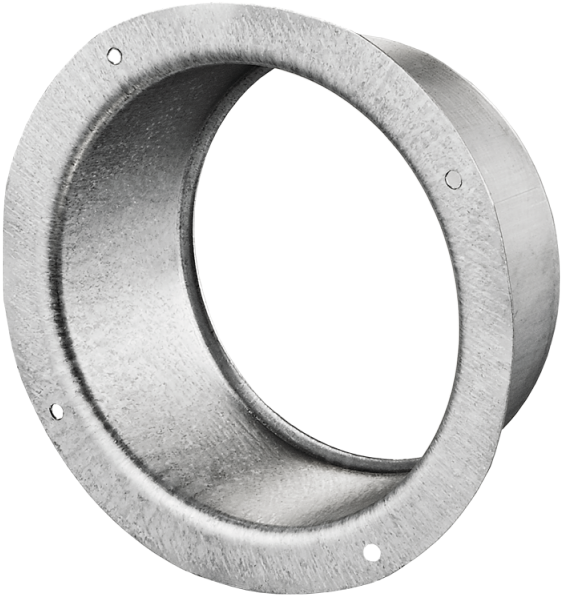

Flansche sind aus verzinktem Stahlblech gefertigt für Verbindung von flexiblen Lüftungsrohren, Kunststoff-Lüftungsrohren mit verschiedenen Durchmessern

- Gehäusematerial: Galvanized steel

	Maßeinheit	FM 315 Zn
Luftkanalgröße	mm	315

Abmessungen
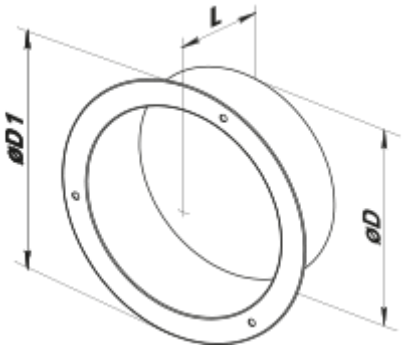
D	D1	L
315	351	62