FM 315

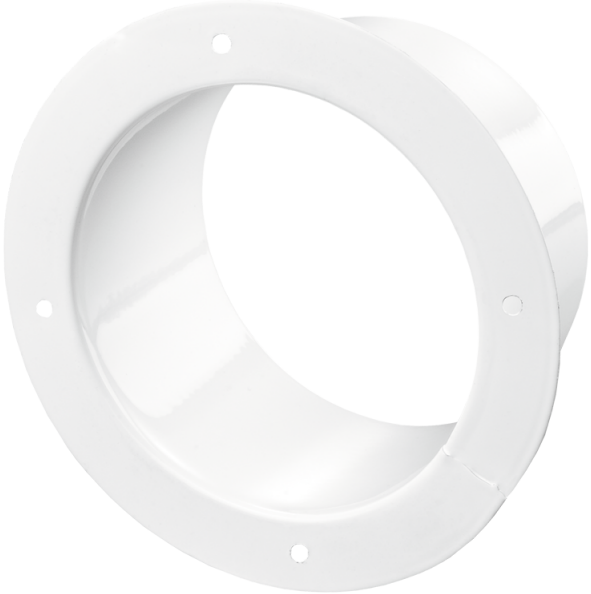

Flansche sind aus pulverbeschichtetem Stahlblech gefertigt für Verbindung von flexiblen Lüftungsrohren, Kunststoff-Lüftungsrohren mit verschiedenen Durchmessern

• Gehäusematerial: Coated steel

	Maßeinheit	FM 315
Luftkanalgröße	mm	315

Abmessungen
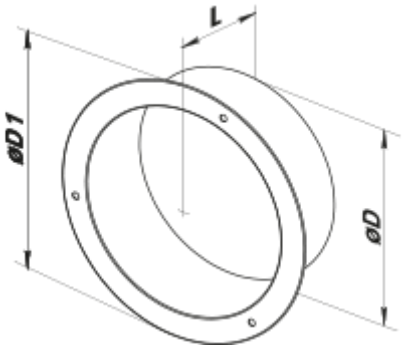
D	D1	L
315	351	62