FM 80 Zn

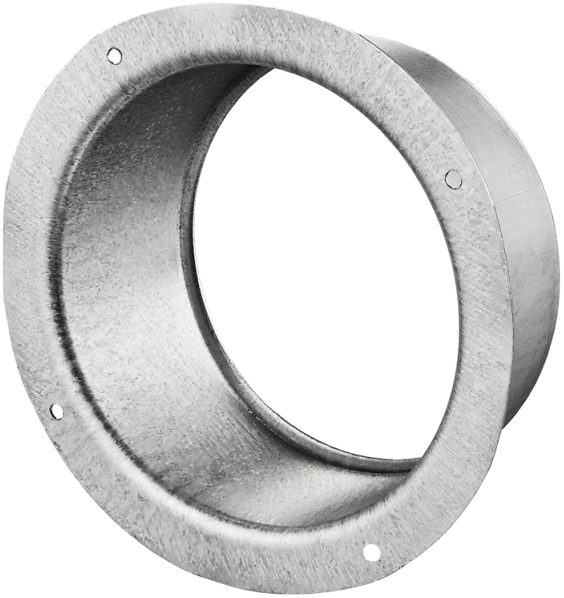

Flansche sind aus verzinktem Stahlblech gefertigt für Verbindung von flexiblen Lüftungsrohren, Kunststoff-Lüftungsrohren mit verschiedenen Durchmessern

- Gehäusematerial: Galvanized steel

	Maßeinheit	FM 80 Zn
Luftkanalgröße	mm	80

Abmessungen
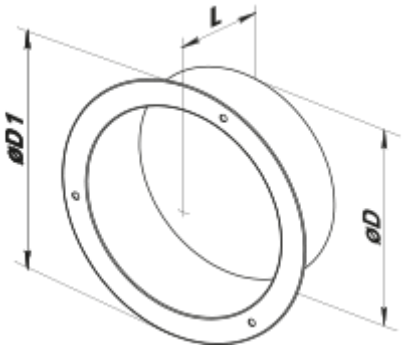
D	D1	L
80	116	62