FMK 120

Reduzierstücke sind aus pulverbeschichtetem Stahlblech gefertigt für Verbindung von flexiblen Lüftungsrohren, Kunststoff-Lüftungsrohren mit verschiedenen Durchmessern

• Gehäusematerial: Coated steel

	Maßeinheit	FMK 120
Luftkanalgröße	mm	120

Abmessungen
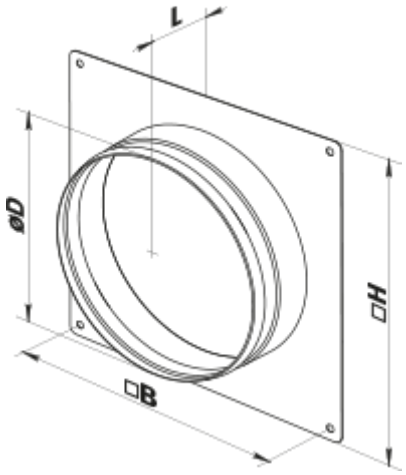
H	B	D	L
162	146	120	50